ISTRUZIONI DI MONTAGGIO

SERIE SC

Mod. SC750 a PARETE
Sistema scorrevole
con fissaggio a parete
e cover di finitura
copri pinze

- VETRO SENZA FORI -

SCRIGNO®

SCRIGNO®

SERIE SC

Mod. SC750 A PARETE CON COVER ALTA
- VETRO SENZA FORI -

composizione kit

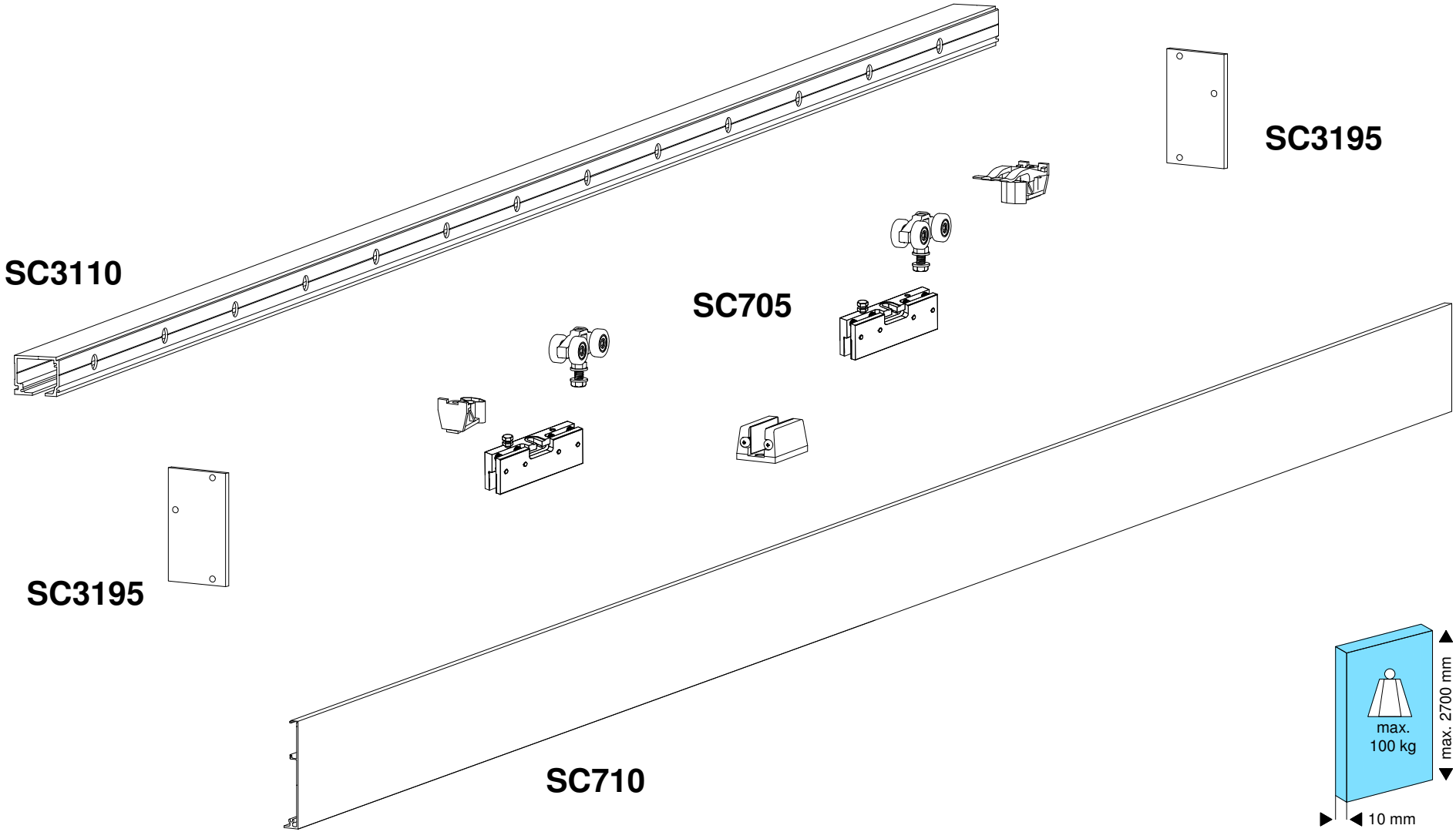

informazioni importanti

Informazioni sui prodotti per sistemi di porte scorrevoli:
Conformemente alla responsabilità del produttore per i suoi prodotti, definita nella "Legge sulla responsabilità per danno da prodotti", si devono osservare le seguenti specifiche sui sistemi di porte scorrevoli. La mancata osservanza di terzi esenta il produttore dal suo obbligo di responsabilità.

Informazioni sul prodotto e uso conforme:
Ai sensi della presente definizione, per ferramenta per porte scorrevoli si intende la ferramenta per ante scorrevoli ed elementi scorrevoli simili, di seguito denominati oggetti, che normalmente non vengono spostati più velocemente della velocità a passo d'uomo. La ferramenta scorrevole trova impiego su ante installate verticalmente e realizzate in vetro, plastica, legno, alluminio o acciaio e nelle loro corrispondenti combinazioni di materiali. Per gli ambienti umidi, direttamente esposti all'azione degli agenti atmosferici, di venti di traverso, situati in prossimità del mare oppure per l'impiego in un ambiente aggressivo e corrosivo, i prodotti devono essere realizzati in una versione speciale. L'uso conforme comprende in particolare il montaggio eseguito a regola d'arte. La ferramenta deve avere sufficiente stabilità in tutti questi punti. Il funzionamento della ferramenta non deve essere compromesso o modificato in seguito al montaggio. Come limitatori della corsa di spostamento devono essere utilizzati tamponi di fine corsa o accessori appositi.

Utilizzo errato:
si verifica un utilizzo errato, ossia un uso del prodotto non conforme, della ferramenta scorrevole, in particolare se:

- la ferramenta viene utilizzata con un carico di rottura superiore alla capacità portante massima comprovata nel catalogo e nella restante documentazione sui prodotti
- è stato realizzato un montaggio inappropriato o un fissaggio non sufficiente, sono presenti temperature d'ambiente eccessivamente elevate o ridotte
- possono agire mezzi particolarmente aggressivi
- agiscono in modo inappropriato sollecitazioni eccessive dovute a urti o cadute
- la posizione del profilo di scorrimento si discosta eccessivamente dalla linea orizzontale
- possono penetrare corpi estranei nel binario di scorrimento
- i rulli vengono utilizzati con una velocità eccessiva, vengono apportate modifiche che non sono state concordate con il produttore
- vengono introdotti ostacoli nella zona d'apertura oppure tra l'anta o l'oggetto tanto da impedire l'uso conforme
- sulle ante o sull'oggetto agiscono carichi supplementari
- durante la chiusura normale o con spinta si rimane impigliati tra l'anta o l'infisso oppure durante la chiusura con spinta dell'anta una persona o parti del suo corpo si trovano in questa zona.

Prestazioni del prodotto:
se le prestazioni del prodotto non sono stabilite espressamente nei nostri cataloghi, prospetti, descrizioni delle prestazioni e nelle restanti istruzioni sui prodotti, concordare con la nostra ditta le esigenze relative alla nostra ferramenta. Le nostre disposizioni che riguardano la composizione della ferramenta sono vincolanti.

Cura del prodotto e manutenzione:
I componenti della ferramenta rilevanti ai fini della sicurezza devono essere controllati regolarmente per verificarne il corretto posizionamento e l'eventuale presenza di usura. In base alle esigenze, serrare di nuovo o sostituire le viti di bloccaggio. Inoltre, almeno una volta all'anno, eseguire i seguenti interventi di cura e manutenzione:

- verificare il funzionamento di tutti i componenti mobili
- utilizzare soltanto detergenti che non compromettono la protezione contro la corrosione della ferramenta
- sostituire la ferramenta difettosa
- Gli interventi di regolazione sulla ferramenta nonché la sostituzione della stessa devono essere eseguiti da una ditta specializzata.

Obblighi di informazione e istruzioni:
Per soddisfare gli obblighi di informazione e istruzioni sono a disposizione del progettista, del rivenditore specializzato, dell'addetto ai lavori, del committente e dell'utilizzatore i seguenti strumenti:

- cataloghi, prospetti
- istruzioni per il fissaggio e il montaggio, disegni di montaggio
- per il corretto impiego, la garanzia del funzionamento e la manutenzione e la cura della ferramenta
- gli architetti e i progettisti sono tenuti a richiedere e a osservare le informazioni necessarie sul prodotto
- i rivenditori specializzati sono tenuti a osservare le informazioni sul prodotto e le indicazioni riportate nei listini prezzi e in particolare a richiedere tutte le istruzioni necessarie e a inoltrarle agli addetti ai lavori
- tutti gli addetti ai lavori sono tenuti a osservare tutte le informazioni sul prodotto e a inoltrarle ai committenti e agli utilizzatori.

Pericolo di lesioni!
Le lastre in vetro possono essere molto pesanti, un errato montaggio può causare gravi lesioni.
- Rispettare fedelmente la sequenza descritta in queste istruzioni di montaggio;
- Prestare particolare attenzione a tutte le indicazioni fornite dal produttore;
- Verificare a montaggio avvenuto che non vi siano interferenze tra le ante in vetro e le pareti del vano, nelle posizioni di completa apertura e chiusura.

SERIE SC

Mod. SC750 A PARETE CON COVER ALTA
- VETRO SENZA FORI -

principi di pianificazione

SCHEMA VANO E SEZIONE

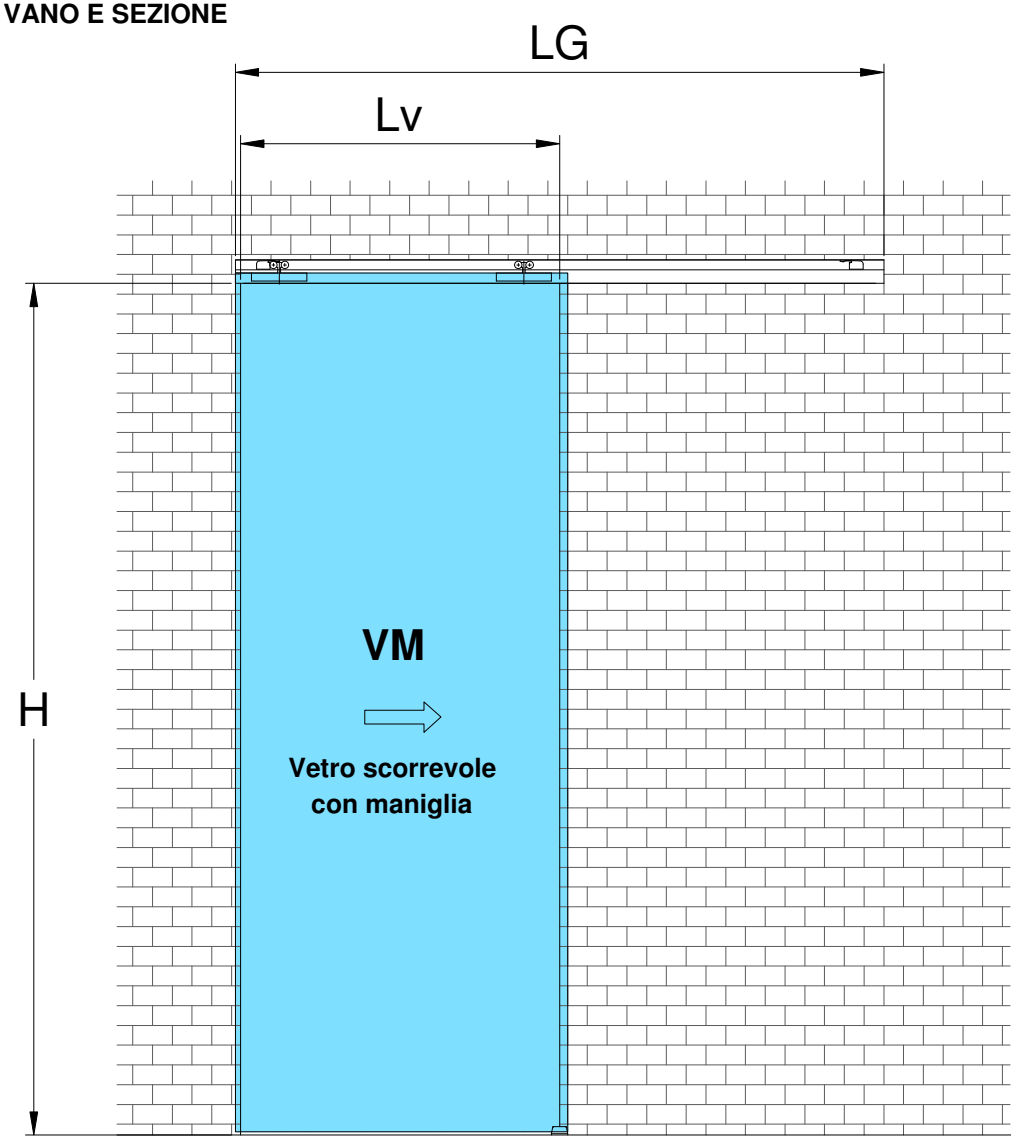

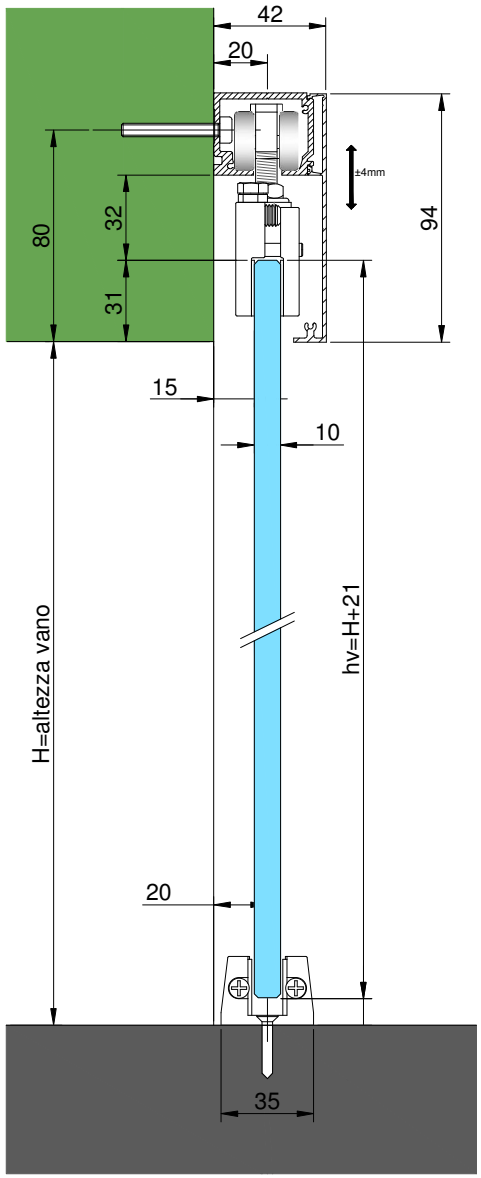

VETRO CONSIGLIATO
10 mm TEMPRATO

LG = Lunghezza binario H = Altezza vano Lv = Larghezza vano

SCHEMI DI APERTURA

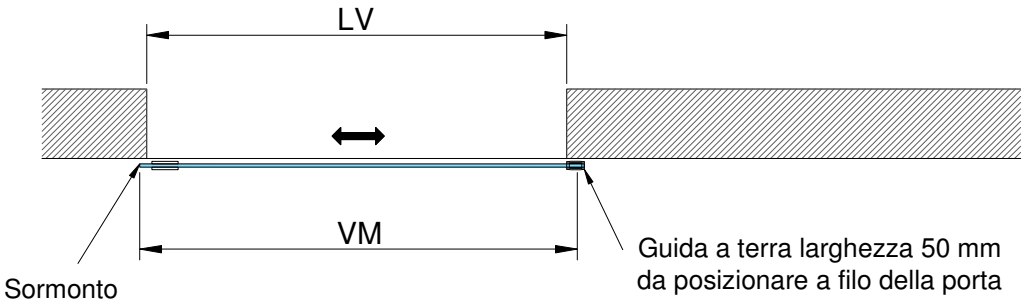

$$VM = LV + 50 + S$$

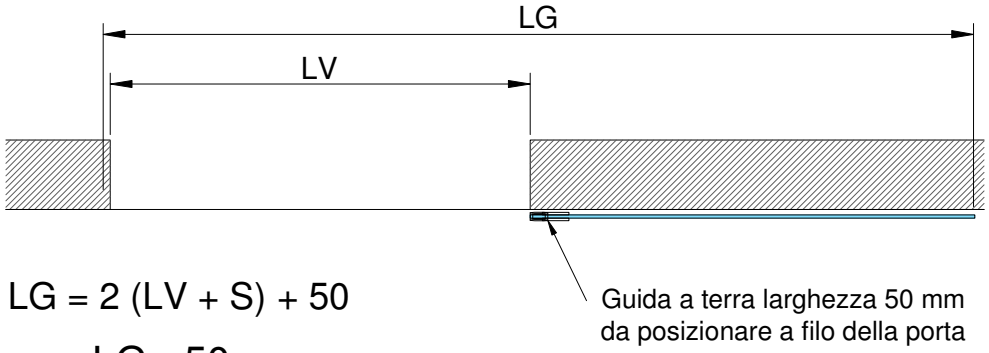

$$LG = 2\,(LV + S) + 50$$

$$LV = \frac{LG - 50}{2} - S$$

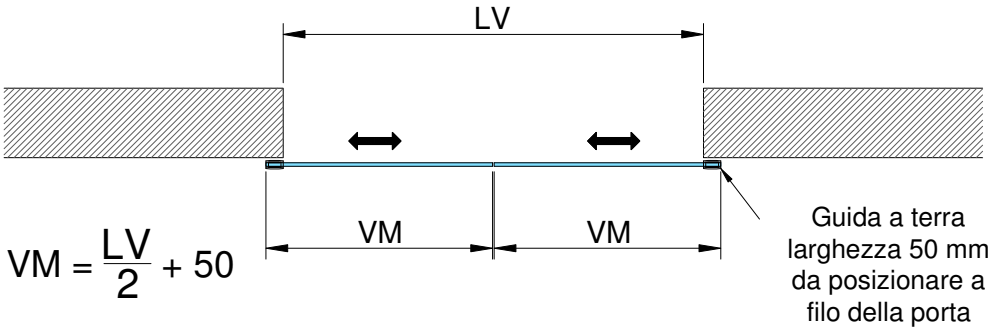

$$VM = \frac{LV}{2} + 50$$

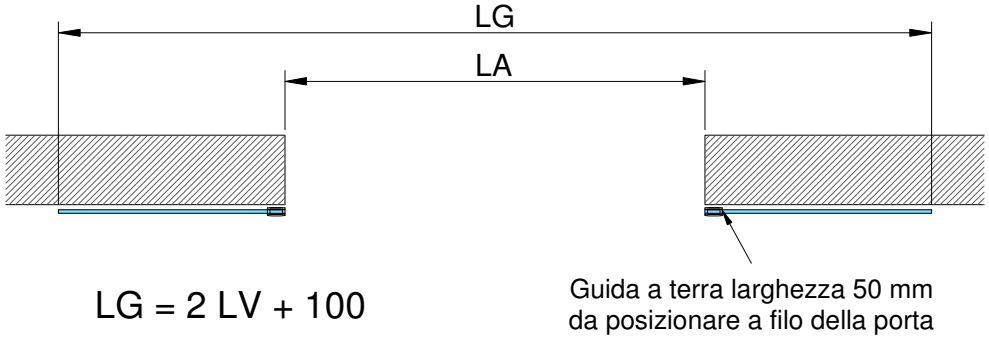

$$LG = 2\,LV + 100$$

$$LA = LV = \frac{LG-100}{2}$$

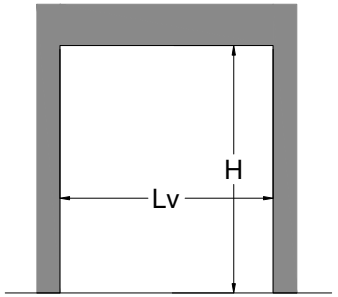

VM = Vetro con Maniglia

LV = Larghezza Vano

LG = Lunghezza binario

S = Sormonto lato maniglia

LA = Vano di passaggio

SCRIGNO®

SERIE SC

Mod. SC750 A PARETE CON COVER ALTA
- VETRO SENZA FORI -

preparazione e taglio elementi

1. Misurare la larghezza vano Lv.
2. Apporre segno di demarcazione sui profili SC3110 e SC710 per il taglio a misura alla distanza 2Lv + 100 mm.
3. Tagliare i profili a misura utilizzando appositi strumenti per il taglio e opportuni dispositivi di protezione individuale. Prestare attenzione a non piegare i profili durante il taglio.

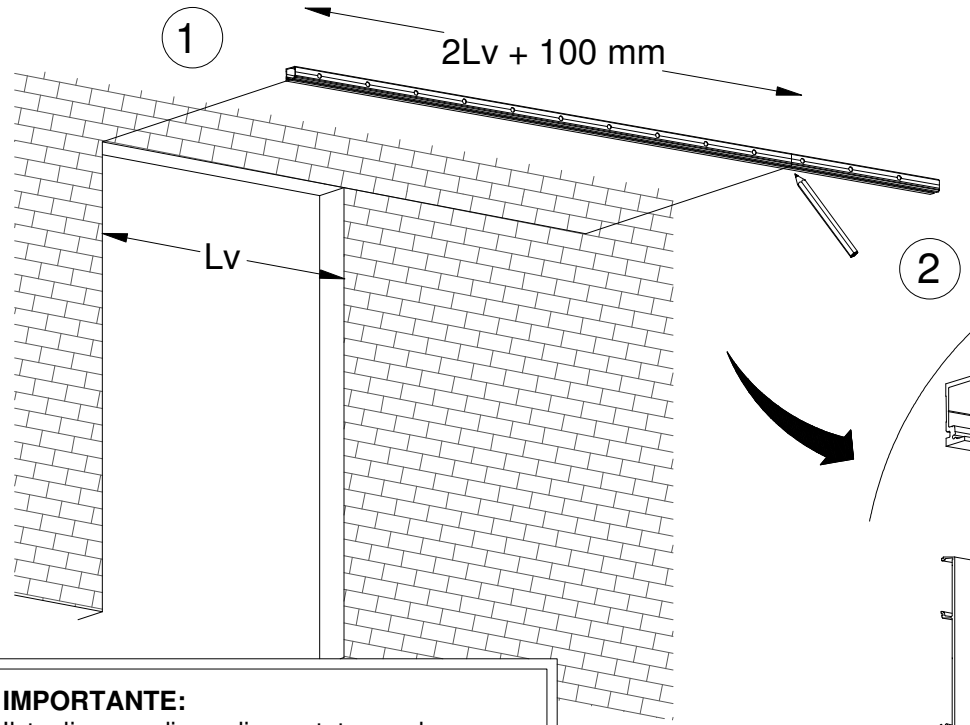

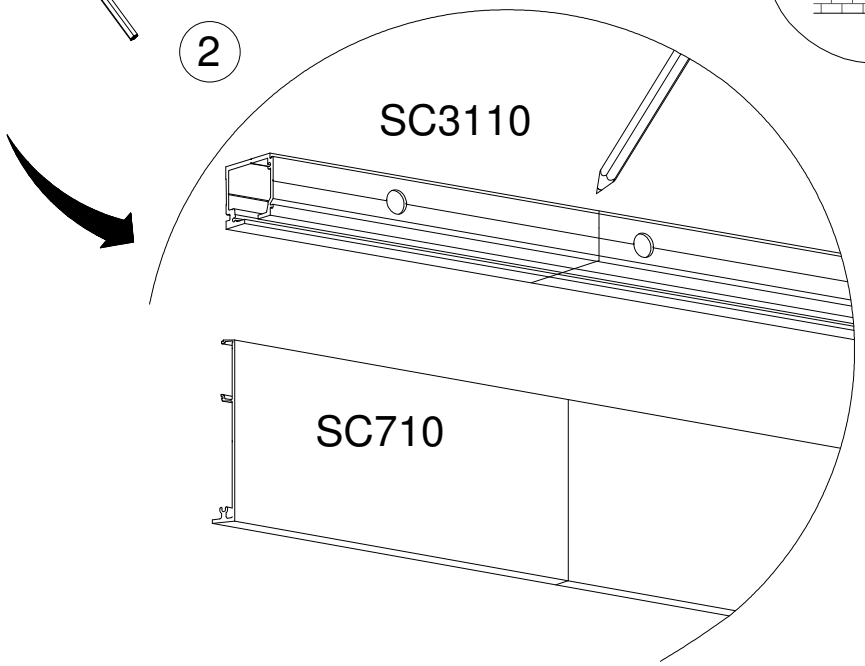

AVVERTENZA:
verificare che il supporto orizzontale superiore sia a livello.

IMPORTANTE:
Il taglio con disco diamantato produce una perdita di circa 4/5 mm di lunghezza del profilo dovuti allo spessore del disco stesso. Considerare questo fattore nelle misurazioni

foratura supporto

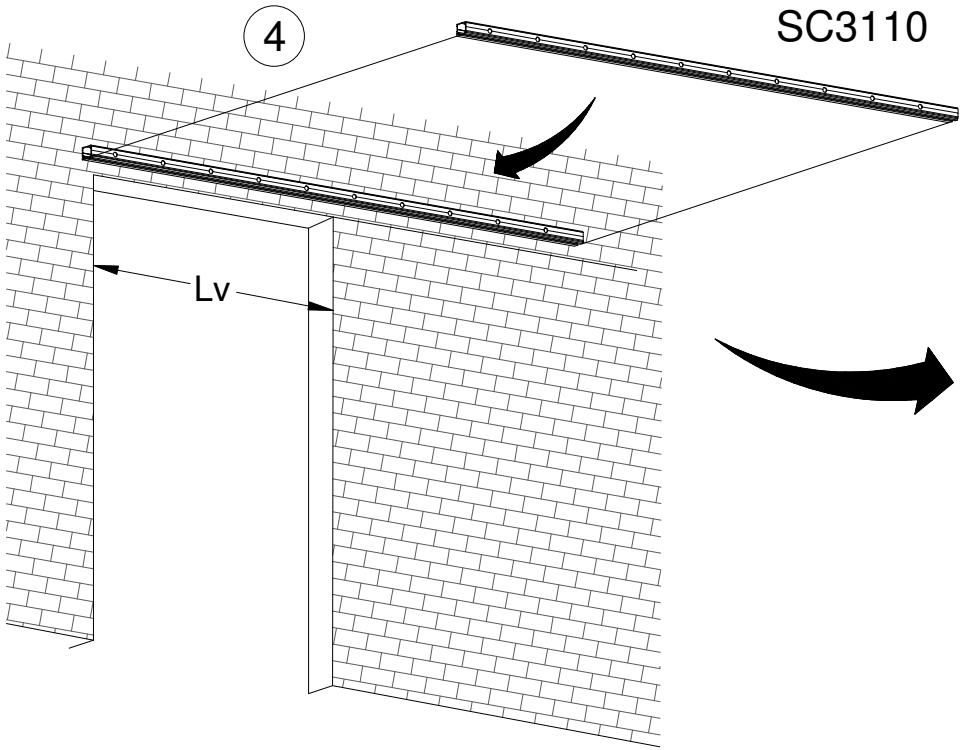

4. Presentare il profilo ad altezza min H+80 mm, mantenendolo aderente al supporto di ancoraggio (muratura o altro materiale).
5. Apporre segni di demarcazione sul supporto in corrispondenza dei fori del profilo, per tracciare lo schema di foratura.
6. Forare il supporto ed inserire gli accessori per il fissaggio (tasselli o altro in dipendenza dal tipo di supporto).

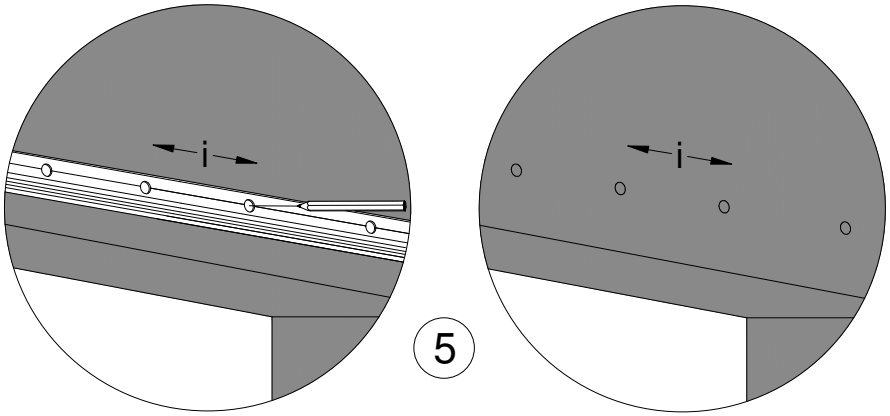

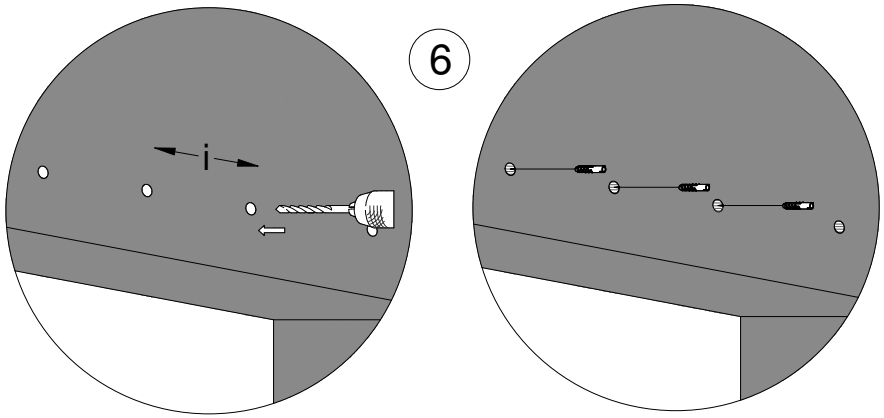

AVVERTENZA
Il tassello indicato in questa immagine è uno tra i possibili modi di fissaggio. L'installatore provvederà a reperire il modello più appropriato in funzione del materiale di cui è composto il supporto per l'ancoraggio.

N.B:
In caso di necessità forare ulteriormente il profilo aiutandosi con la cava per le forature (Es. limite di peso!!)

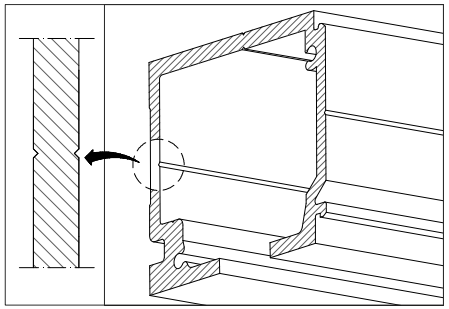

installazione binario e guida a terra

7. Fissare il profilo SC3110 alla parete mediante utilizzo di opportuni accessori per il fissaggio.
8. Accertarsi che le viti siano correttamente avvitate per evitare che restino sporgenti e rendano difficoltoso lo scorrimento dei carrelli.

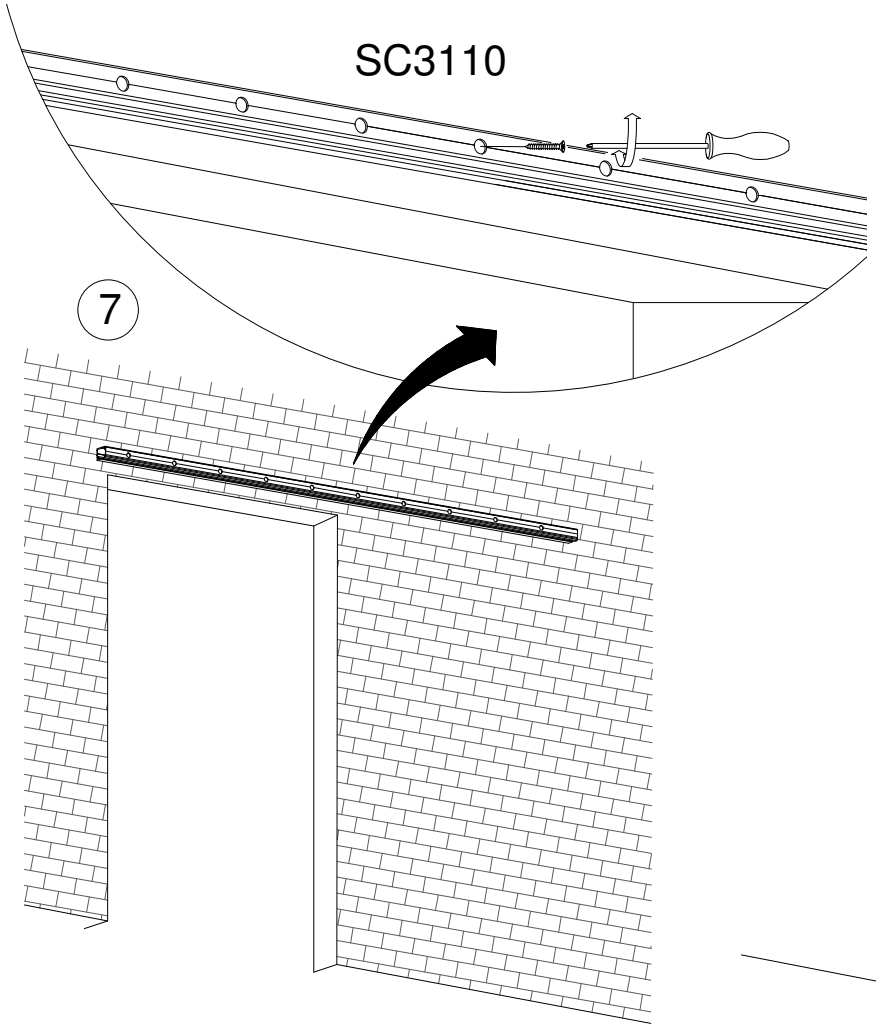

9. Fissare la guida a terra a distanza di 20 mm tra l'interasse dei fori di fissaggio e la parete. Allineare il lato corto col filo interno dello stipite.

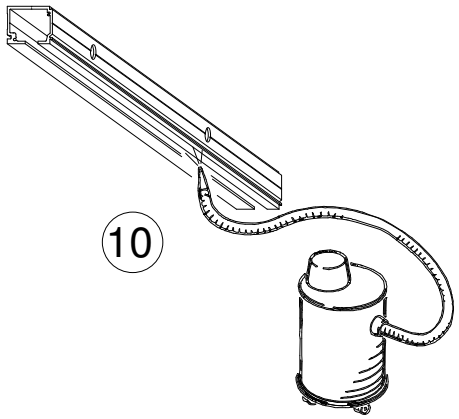

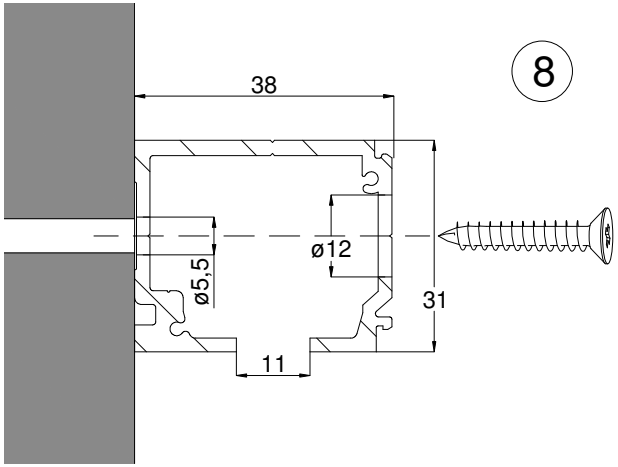

10. A fissaggio ultimato effettuare la pulizia interna del binario SC3110 utilizzando un getto d'aria a pressione o un aspirapolvere. Rimuovere i residui di polvere o sporco dal binario.

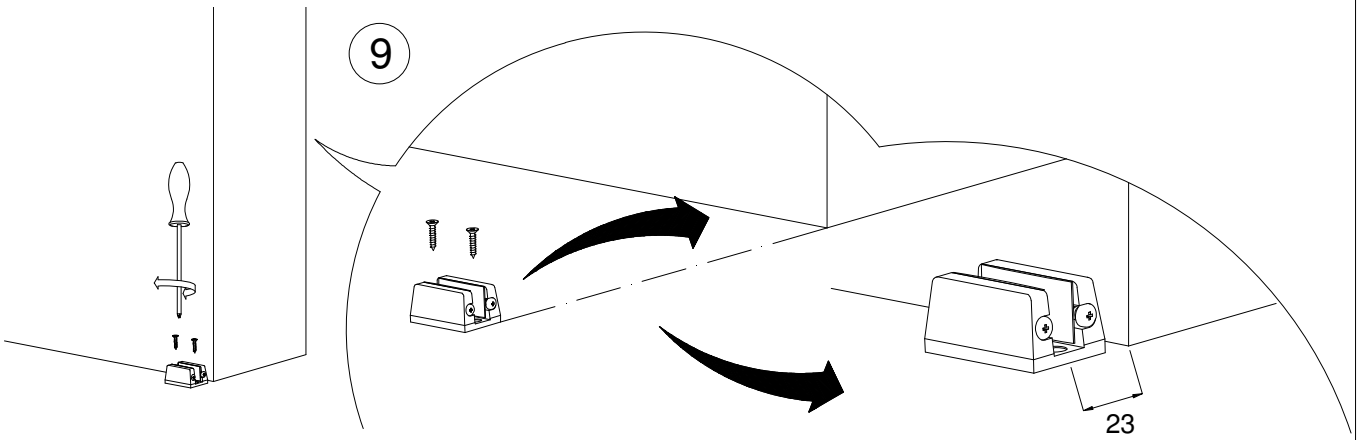

montaggio carrelli e stop

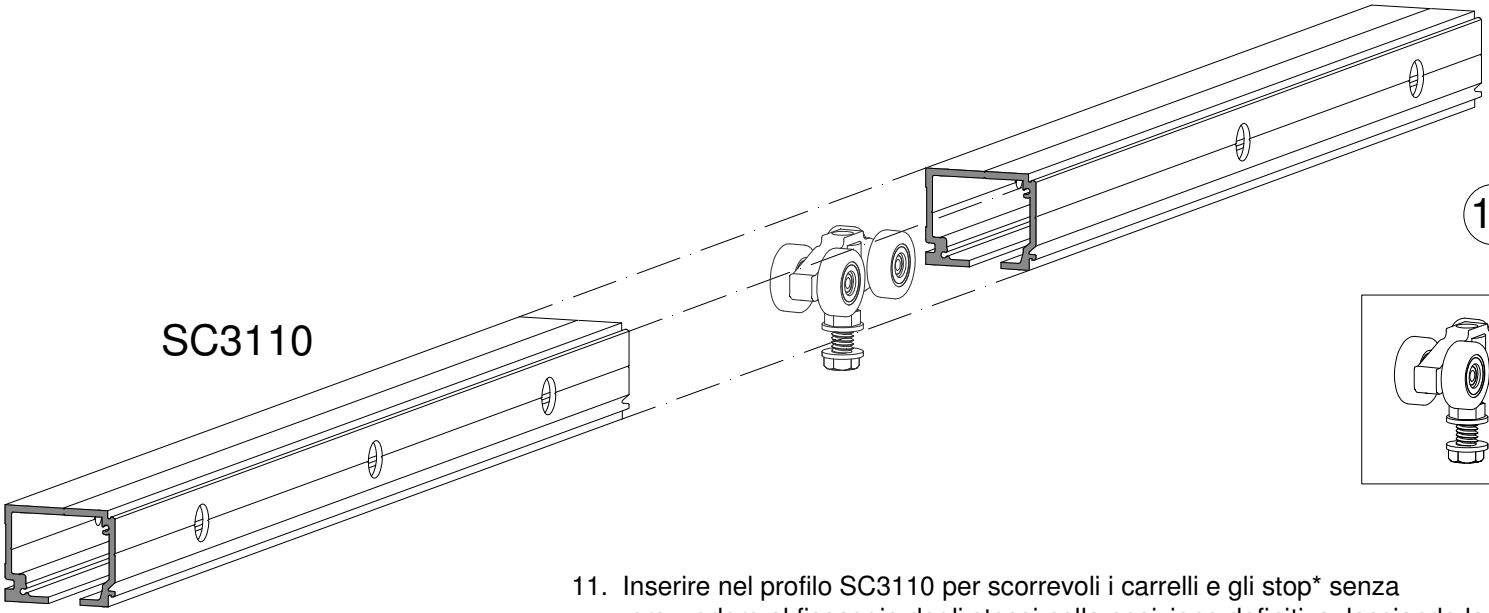

12

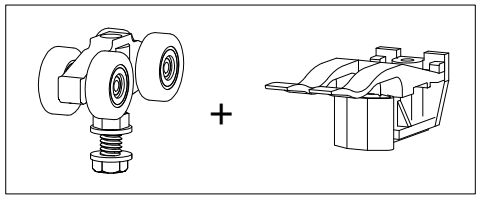

11. Inserire nel profilo SC3110 per scorrevoli i carrelli e gli stop* senza provvedere al fissaggio degli stessi nella posizione definitiva, lasciando la possibilità di scorrere all'interno del profilo.
12. Rispettare la sequenza come da illustrazioni, i carrelli rimarranno in posizione interna rispetto agli stop.

* ove previsto l'ammortizzatore art. 32423
(per utilizzo dell'ammortizzatore consultare le istruzioni specifiche)

11

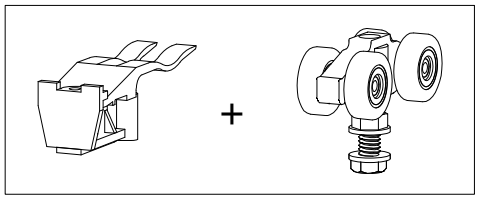

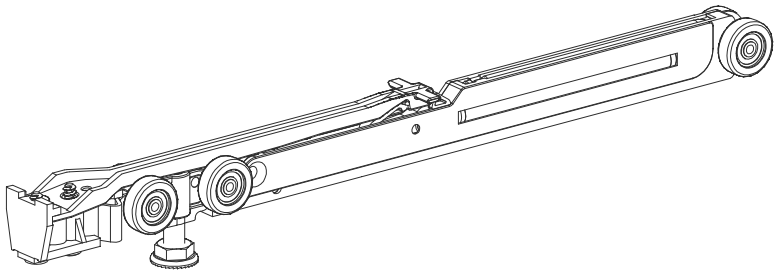

SCRIGNO®

SERIE SC

Mod. SC750 A PARETE CON COVER ALTA
- VETRO SENZA FORI -

montaggio accessori vetro

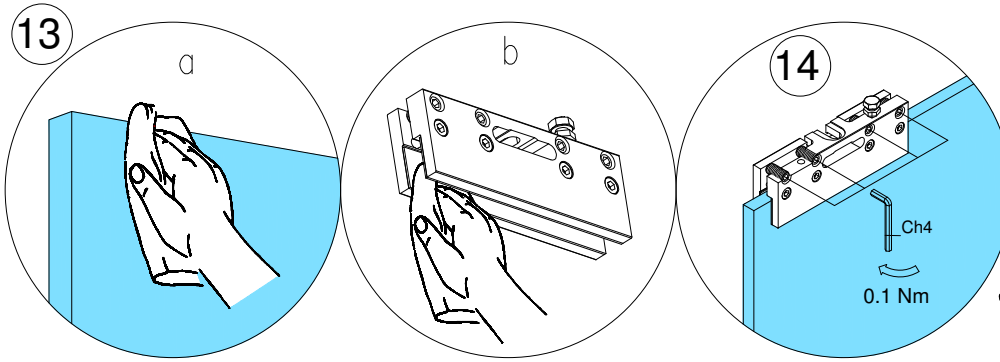

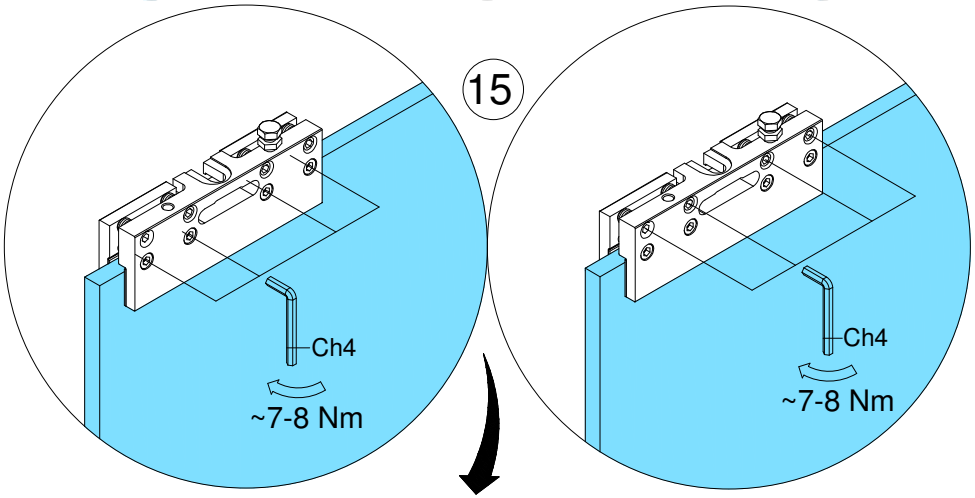

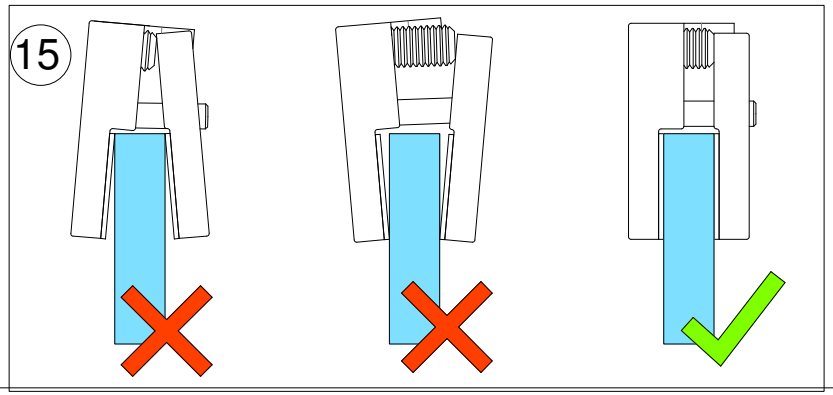

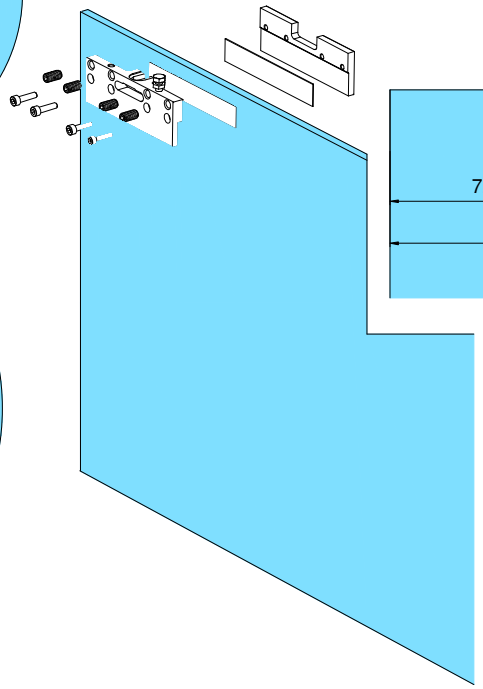

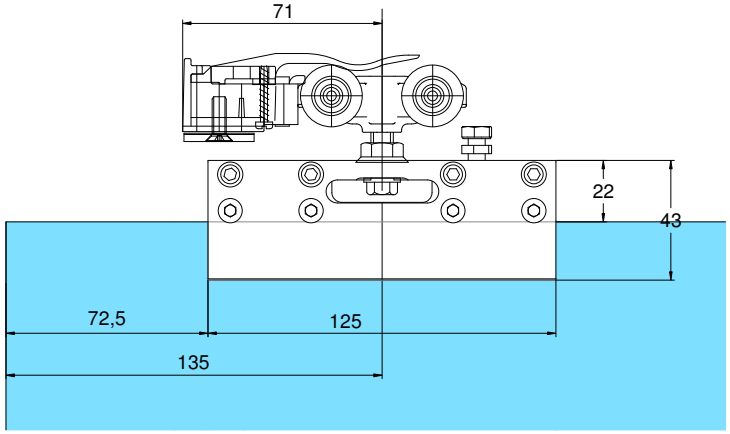

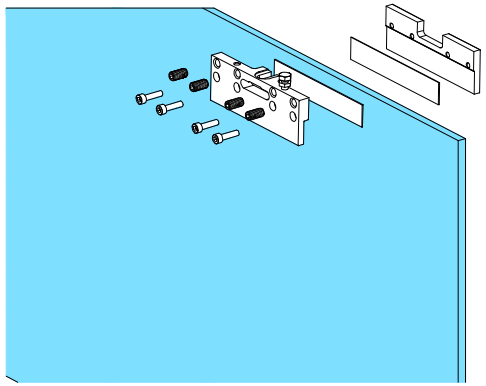

13 a/b. Pulire bene il vetro e le pinze prima del posizionamento utilizzando il panno FXNT01 con prodotto FX1000. Le guarnizioni sono cosparse di lubrificante di protezione dal deterioramento nel periodo di stoccaggio. Dopo la pulizia le guarnizioni assumono un aspetto opaco.

14. Assemblare sull'anta in vetro le pinze CERPOS 500 secondo lo schema proposto, facendo attenzione a rispettare la corretta disposizione come in figura. Avvitare fino a battuta viti e grani di regolazione per ottenere il posizionamento preliminare.

15. Effettuare serraggio sincrono di viti e grani in modo che le superfici di contatto con il vetro siano parallele.

SCRIGNO®

SERIE SC

Mod. SC750 A PARETE CON COVER ALTA
- VETRO SENZA FORI -

montaggio anta scorrevole

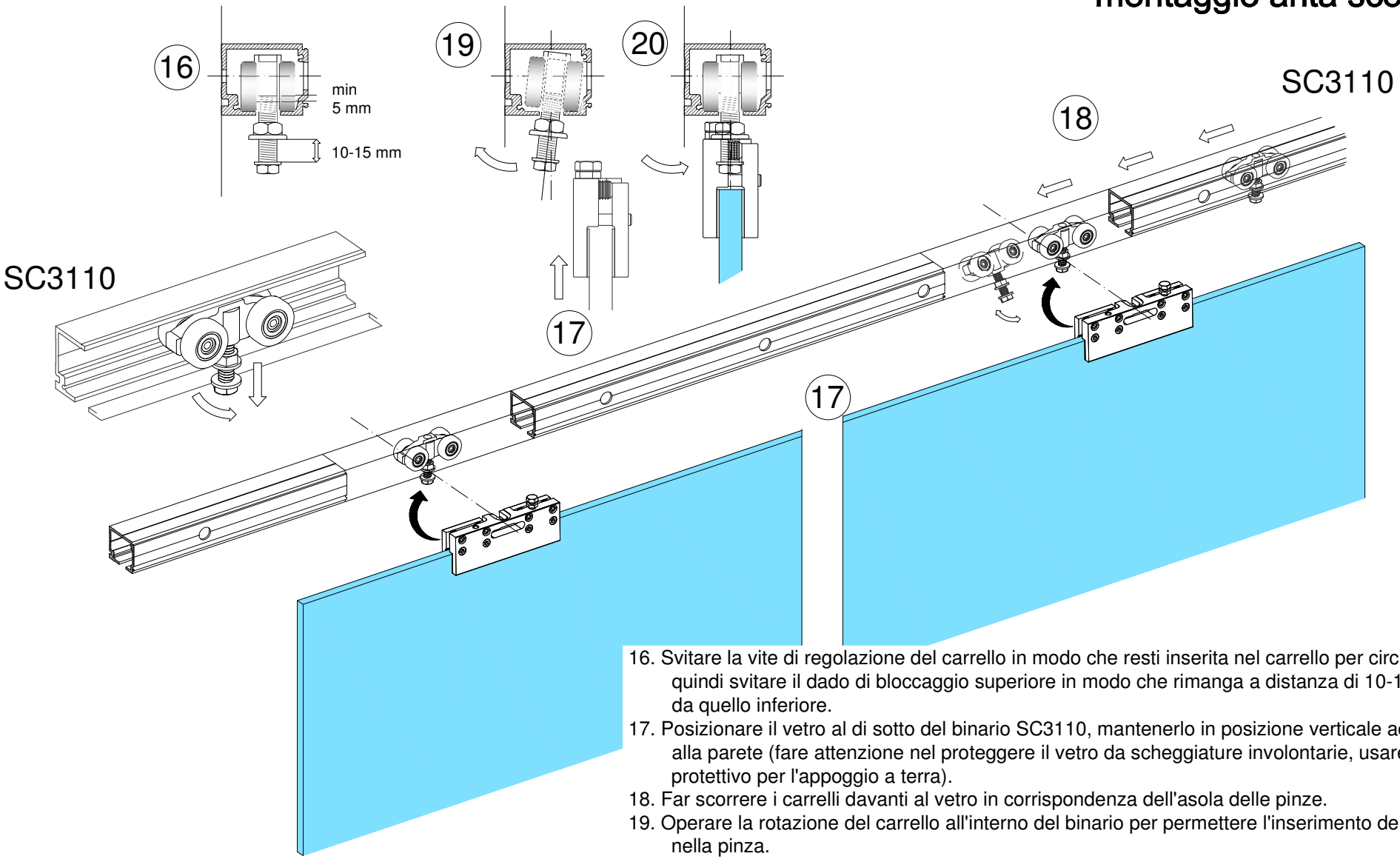

16. Svitare la vite di regolazione del carrello in modo che resti inserita nel carrello per circa 5 mm, quindi svitare il dado di bloccaggio superiore in modo che rimanga a distanza di 10-15 mm circa da quello inferiore.
17. Posizionare il vetro al di sotto del binario SC3110, mantenerlo in posizione verticale adiacente alla parete (fare attenzione nel proteggere il vetro da scheggiature involontarie, usare materiale protettivo per l'appoggio a terra).
18. Far scorrere i carrelli davanti al vetro in corrispondenza dell'asola delle pinze.
19. Operare la rotazione del carrello all'interno del binario per permettere l'inserimento della vite nella pinza.
20. Sollevare lievemente l'anta in vetro per permettere alla vite di penetrare nell'asola della pinza, quindi rilasciare l'anta che rimarrà appesa.

SCRIGNO®

SERIE SC

Mod. SC750 A PARETE CON COVER ALTA
- VETRO SENZA FORI -

regolazione ante scorrevoli

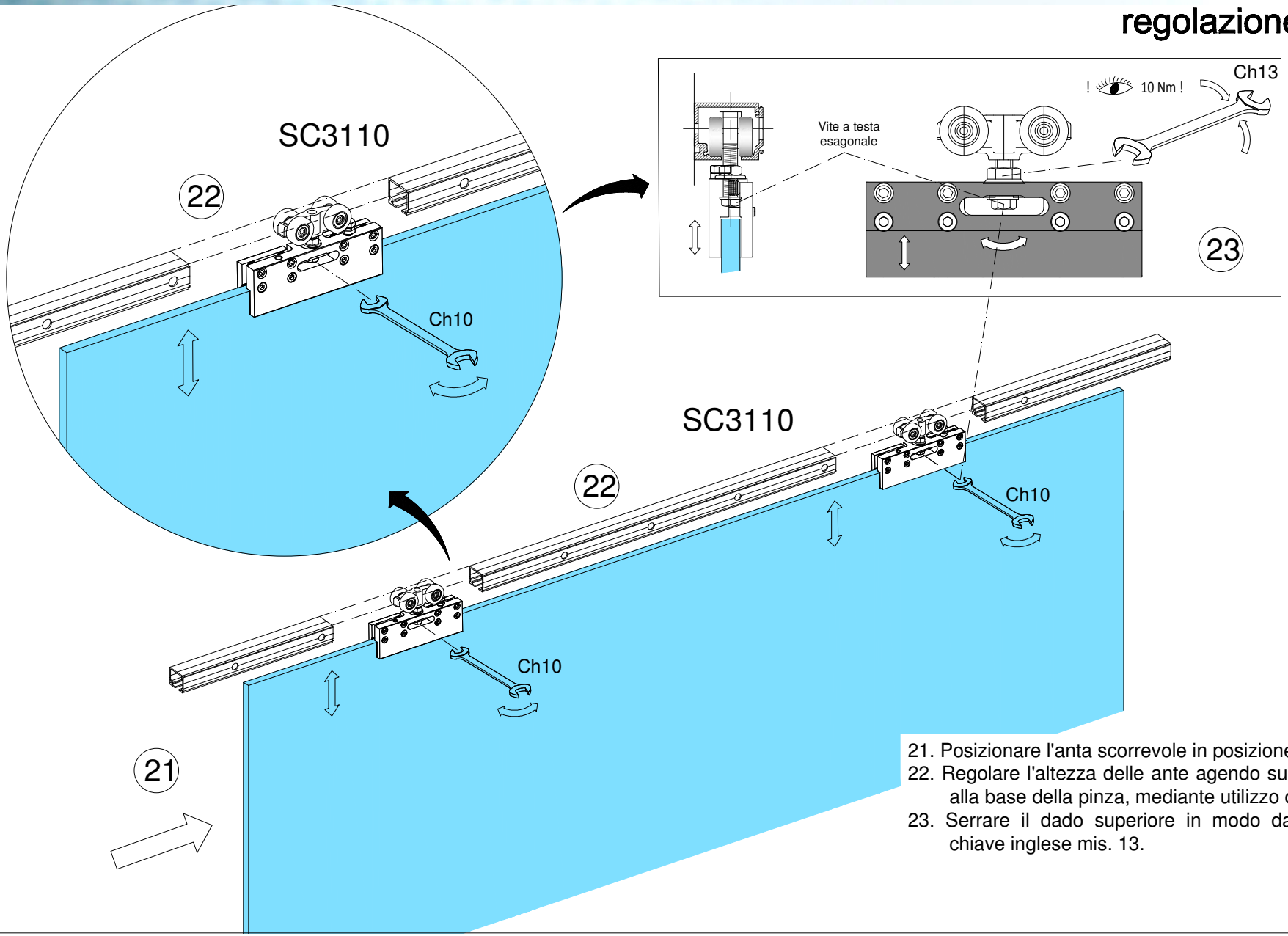

21. Posizionare l'anta scorrevole in posizione di apertura massima.
22. Regolare l'altezza delle ante agendo sul dado di regolazione posto alla base della pinza, mediante utilizzo di chiave inglese mis. 10.
23. Serrare il dado superiore in modo da bloccare il fissaggio con chiave inglese mis. 13.

SERIE SC

Mod. SC750 A PARETE CON COVER ALTA
- VETRO SENZA FORI -

posizionamento fermocorsa

24

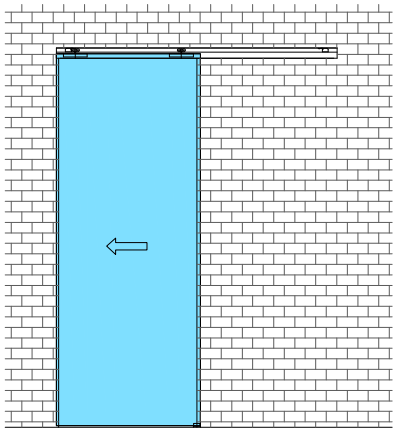

25

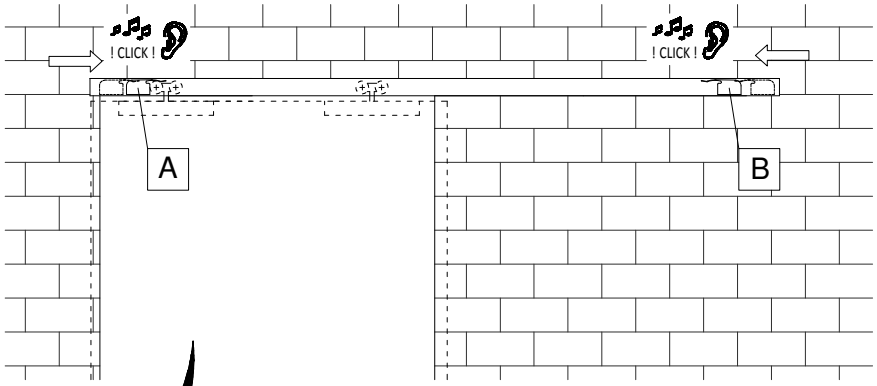

28

26

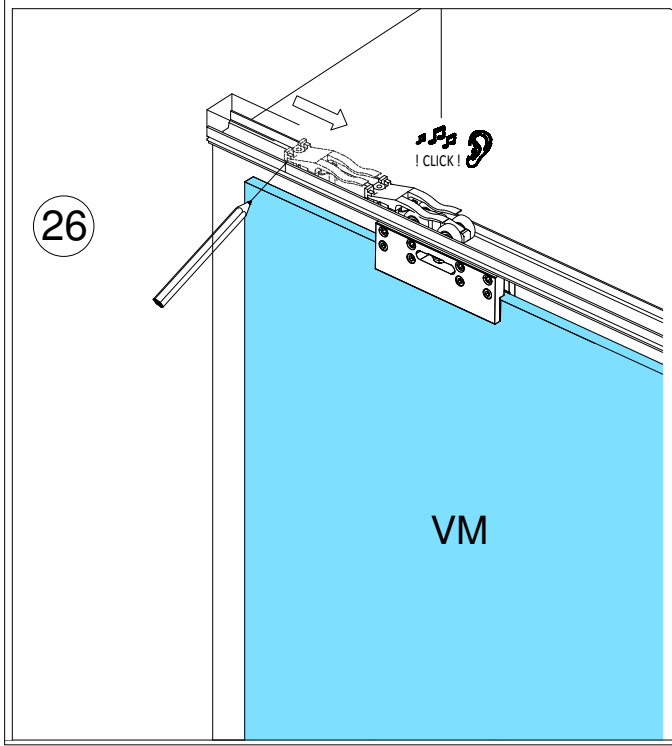

27

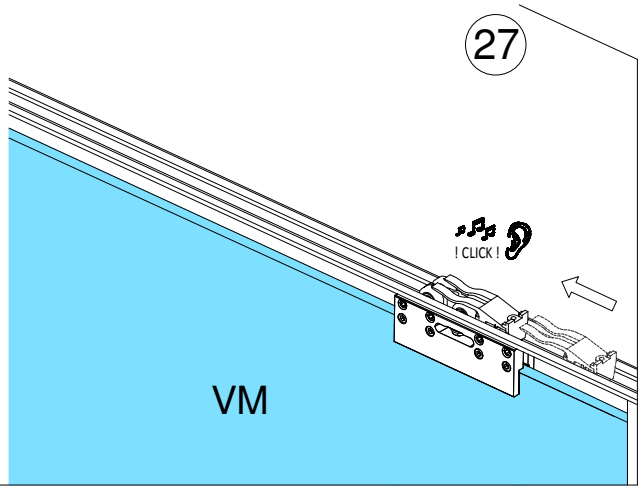

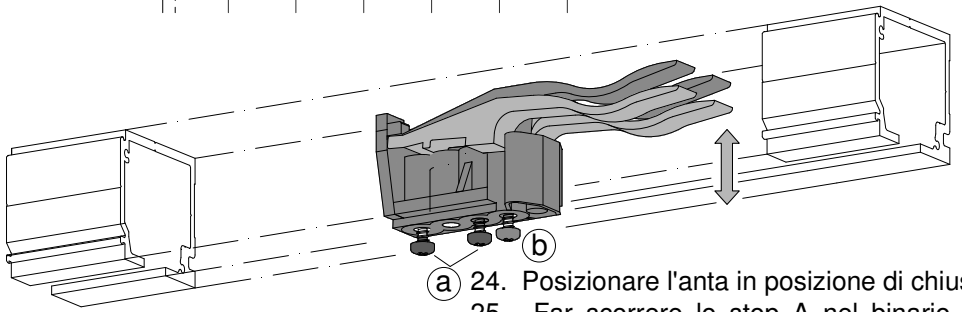

24. Posizionare l'anta in posizione di chiusura.
25. Far scorrere lo stop A nel binario SC3110 fin sopra la ruota del carrello, facendo in modo che la molla faccia presa sul carrello stesso, quindi marcare la posizione con la matita creando un segno di riferimento su stop e binario.
26. Far scorrere l'anta per permettere l'accesso alle viti di serraggio dello stop.
27. Serrare le viti di fissaggio dello stop (a) in modo da fissarlo nella posizione desiderata di fermocorsa.
28. Agire sulla vite si regolazione (b) dello stop per tensionare la molla di aggancio dei carrelli.

Ripetere le operazioni precedenti anche per lo stop B, con l'anta in posizione di completa apertura.

cover di finitura e tappi laterali

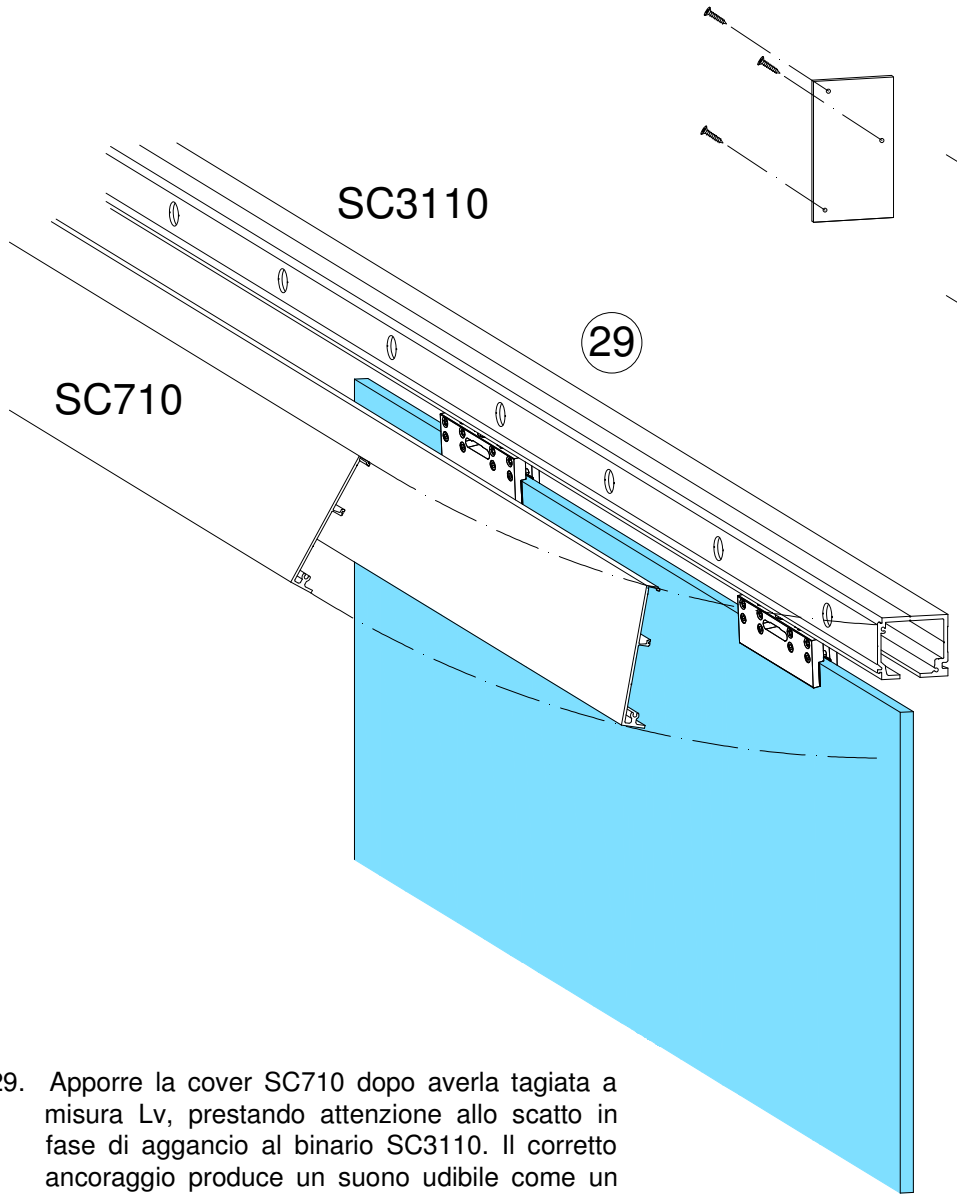

29. Apporre la cover SC710 dopo averla tagiata a misura Lv, prestando attenzione allo scatto in fase di aggancio al binario SC3110. Il corretto ancoraggio produce un suono udibile come un "click".

30. Installare i tappi laterali SC3195 con le viti in dotazione, in corrispondenza degli alloggiamenti del binario e della cover.

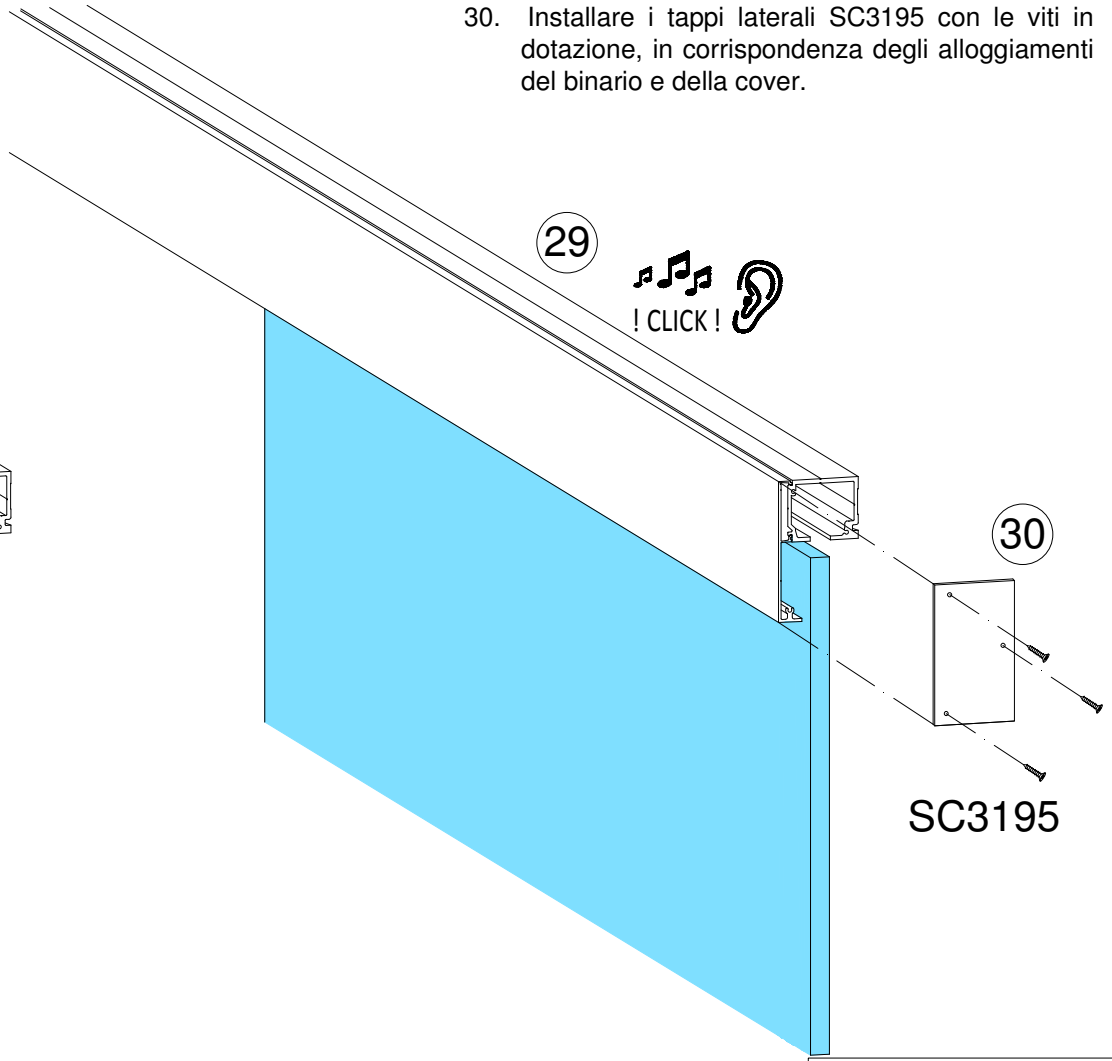

SCRIGNO®

SERIE SC

Mod. SC750 A PARETE CON COVER ALTA
- VETRO SENZA FORI -
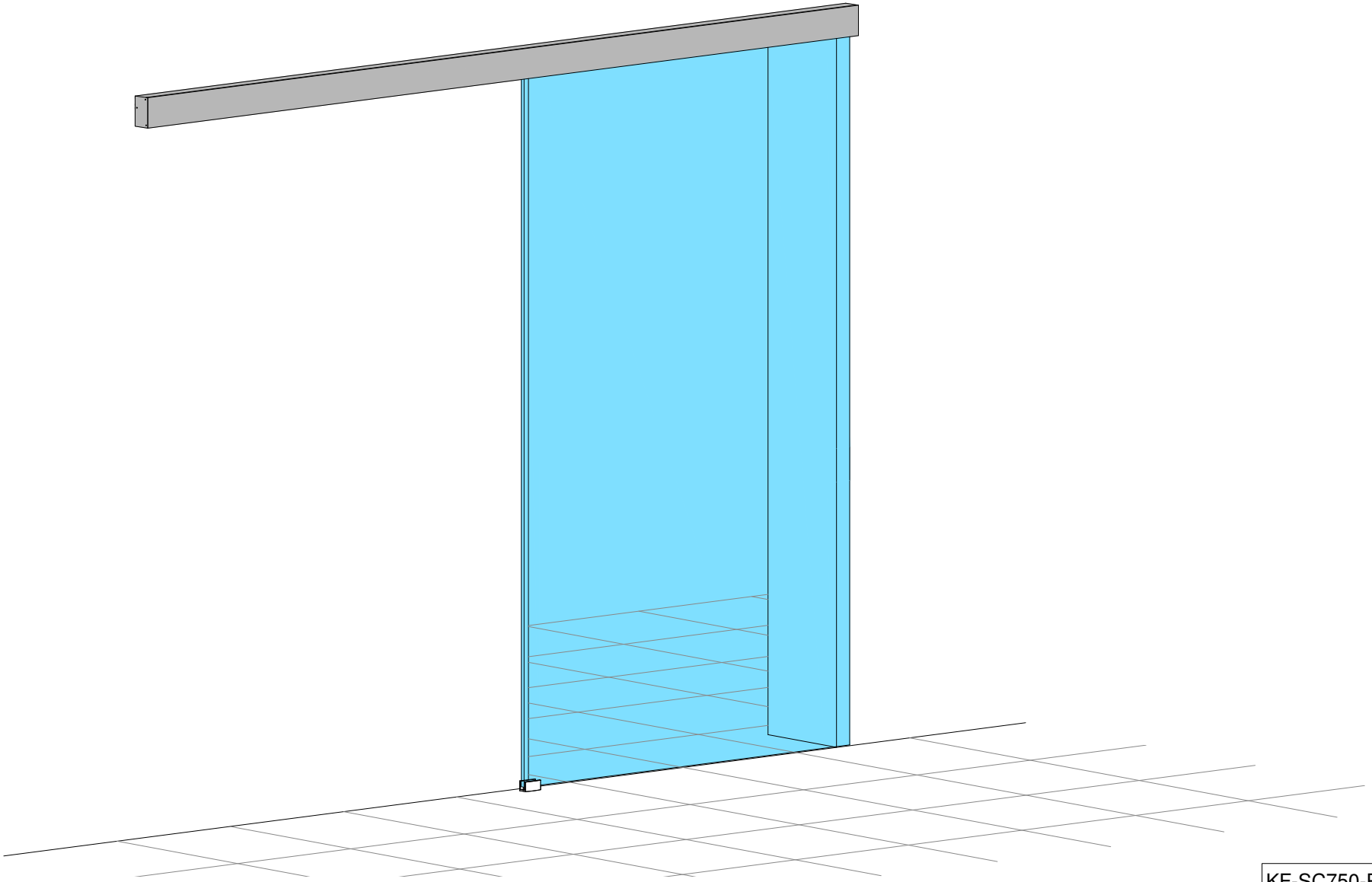
montaggio finale