SCRIGNO®
GOLD

SCRIGNOkit
Beschlag-Set zur Türblattmontage

Servicenummer
0800-SCRIGNO
0800-7274466

SCRIGNOkit Beschlag-Set zur Türblattmontage

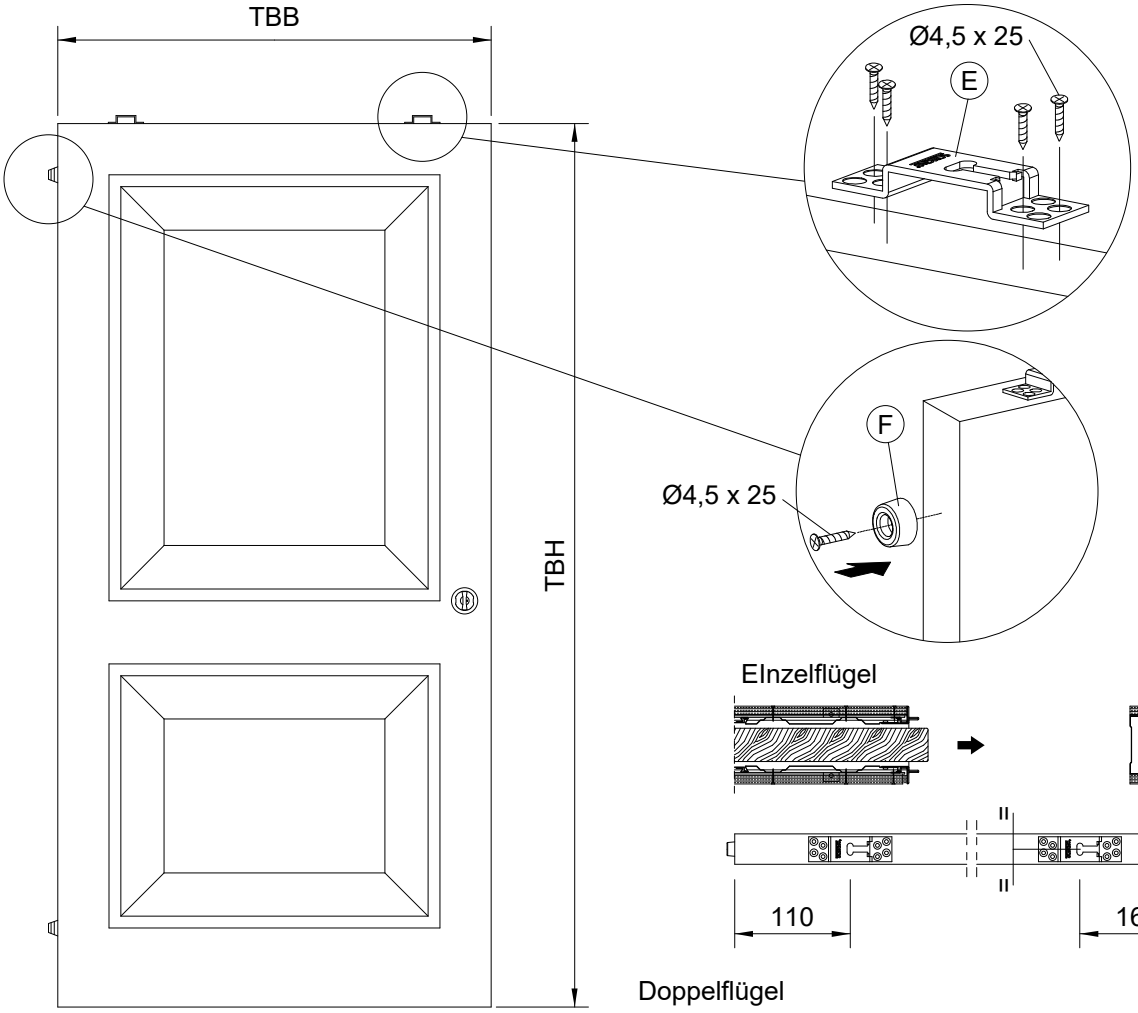

Einzelflügel

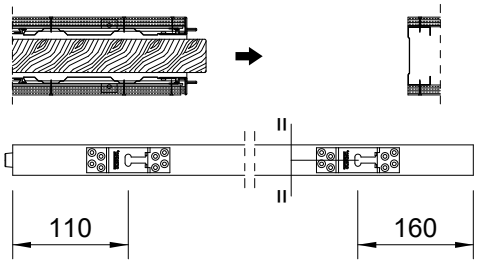

Doppelflügel

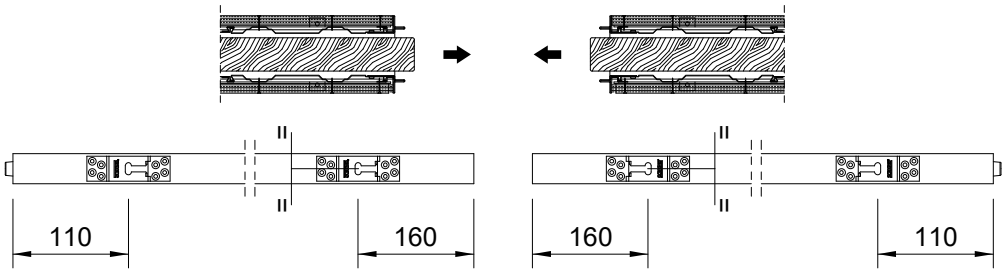

Lieferumfang

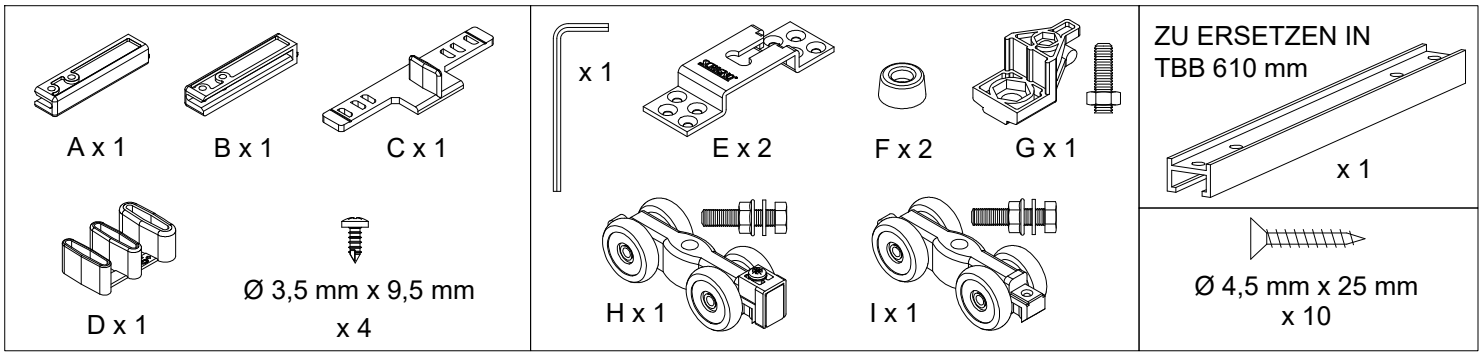

Bitte vor der Montage überprüfen.

Der Hersteller garantiert nur für die Originalteile aus dem Lieferumfang. Die Haftung wird bei unsachgemäßer Verwendung, Montagefehlern sowie Nichtbeachtung der Montageanleitung, abgelehnt. Vor der Montage ist zwingend eine Prüfung auf Fehlerhaftigkeit sowie Vollständigkeit erforderlich. Sollten Beschädigungen Mängel festgestellt werden, sind diese umgehend und schriftlich dem jeweiligen Vertragspartner mitzuteilen.

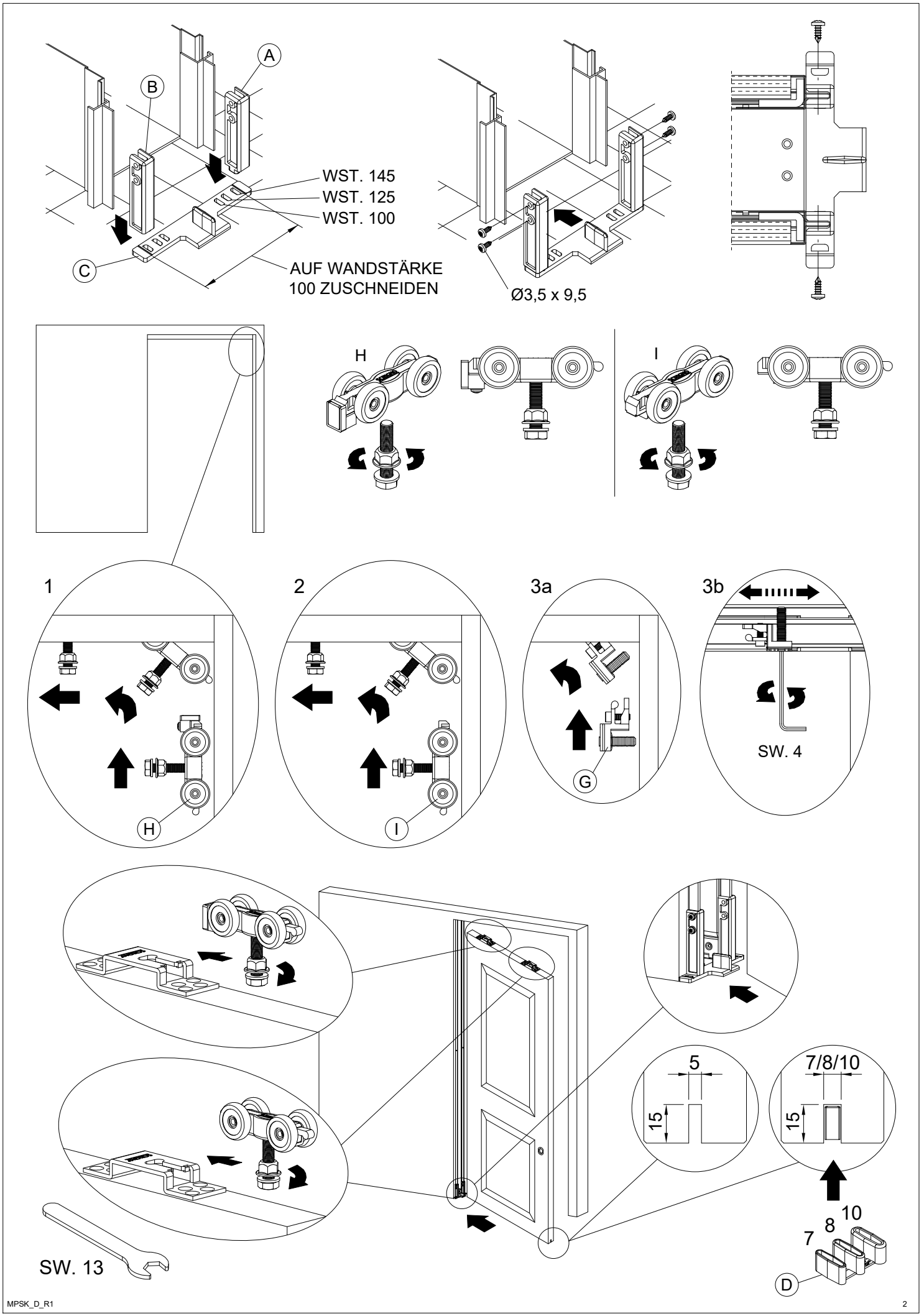
A
B
C
WST. 145
WST. 125
WST. 100
AUF WANDSTÄRKE
100 ZUSCHNEIDEN
Ø3,5 x 9,5
H
I
1
2
3a
3b
G
SW. 4
5
15
7/8/10
15
7
8
10
D
SW. 13

HINTERER TÜRSTOPPER

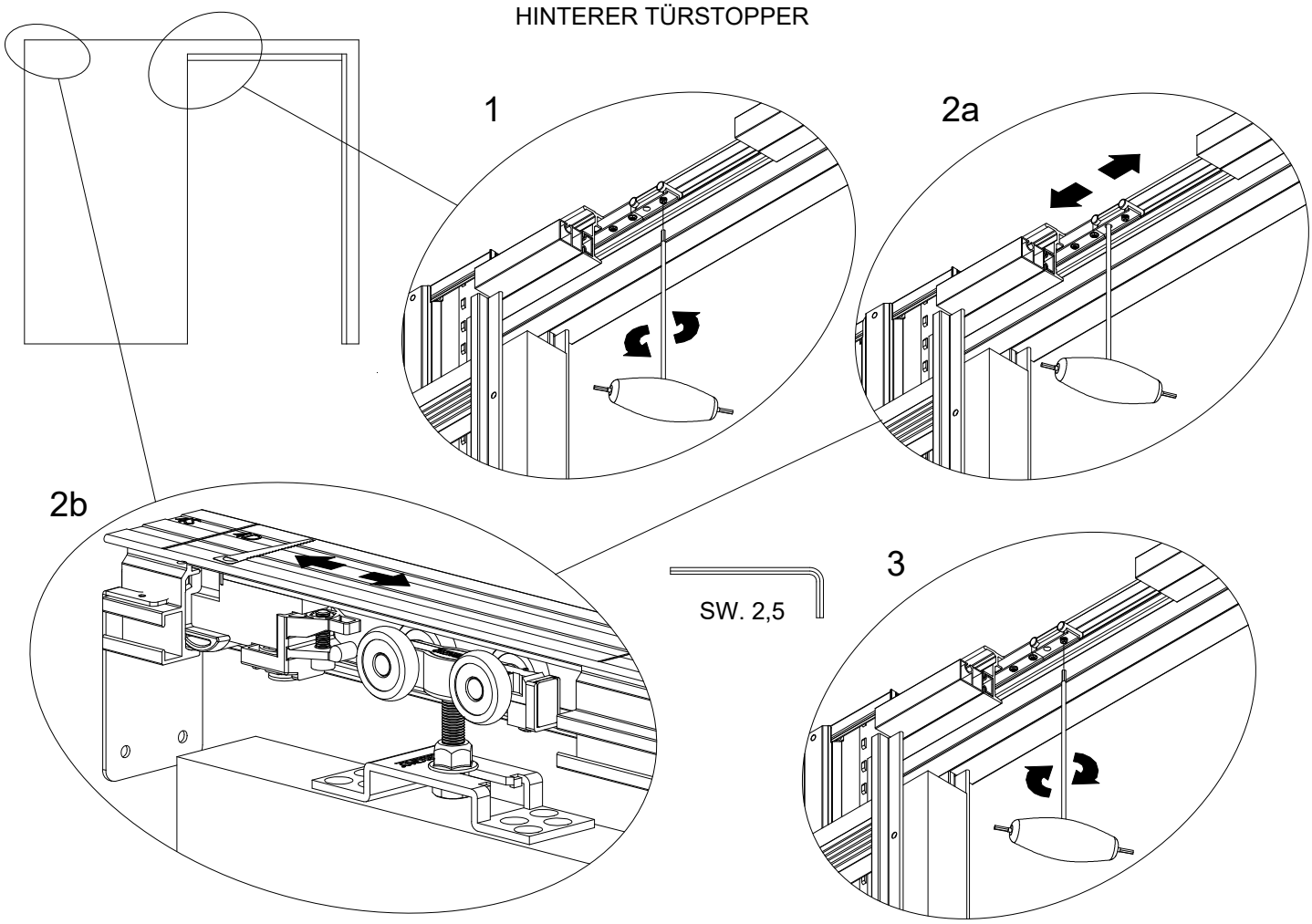

SCRIGNO Deutschland GmbH

Servicenummer: 0800 SCRIGNO = 0800 7274466
Internet: www.scrigno.de - mail: info@scrigno.de

Bei den veröffentlichten Daten handelt es sich um Richtwerte. Die SCRIGNO Deutschland GmbH lehnt jegliche Haftung für auf Druckfehler oder andere Ursachen zurückzuführende Ungenauigkeiten ab, und behält sich das Recht vor, jederzeit ohne Vorankündigung Verbesserungen am Produkt vorzunehmen. Der Nachdruck ist auch auszugweise gesetzlich untersagt