ESSENTIALkit / SCRIGNOkit
Push-Pull Systeminstallation

für bündig einfahrende Türblätter

Servicenummer
0800-SCRIGNO
0800-7274466

1 Bauen Sie das Türblatt aus

2 Entnehmen Sie den vorderen Fangstopper

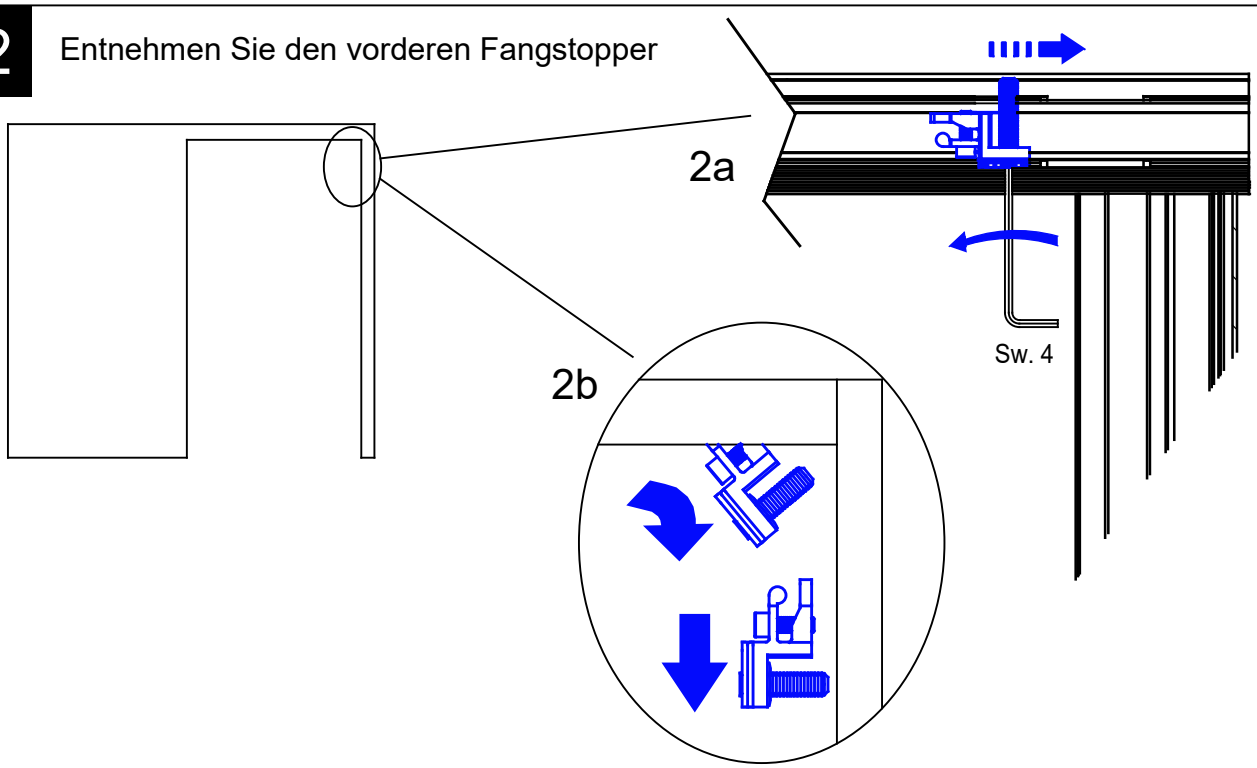

3 Entnehmen Sie die beiden Laufwagen

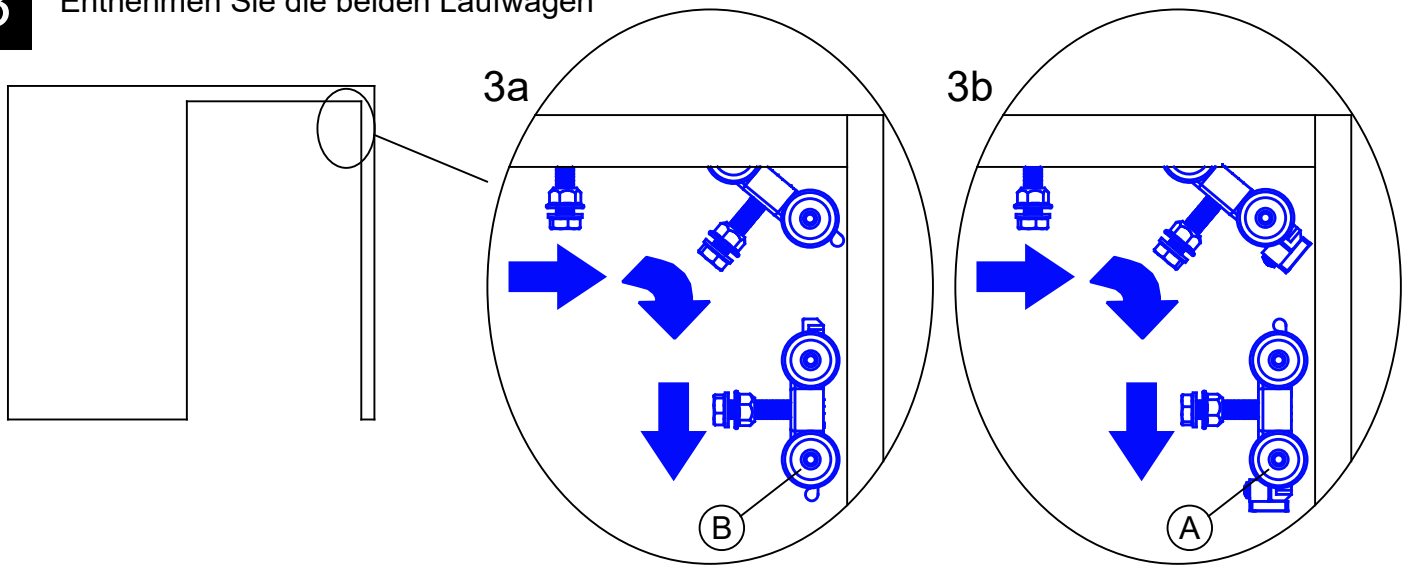

4 Entnehmen Sie den Verstellschieber

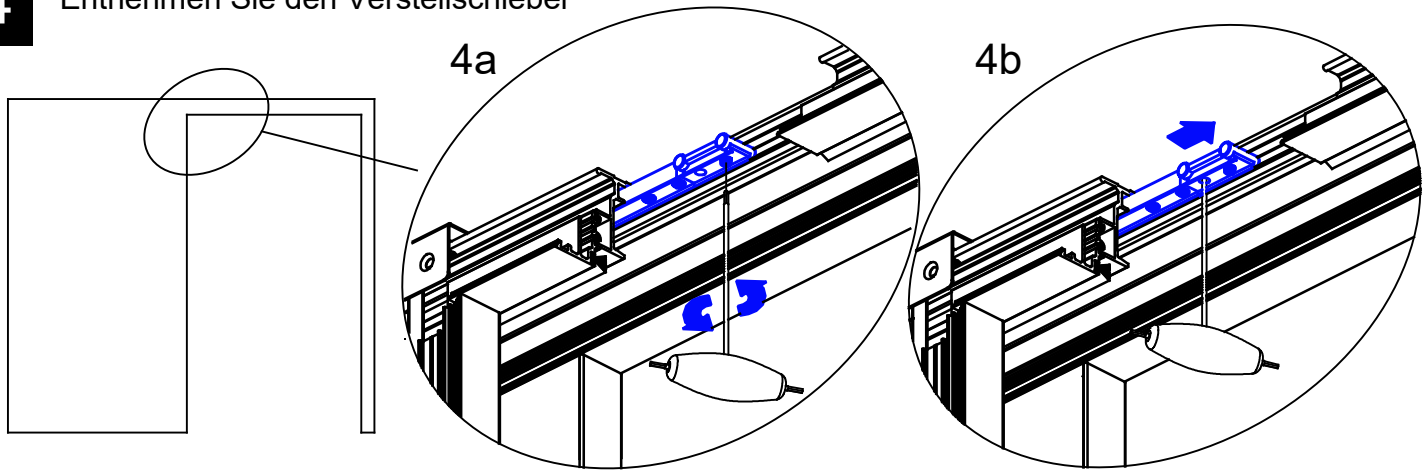

5

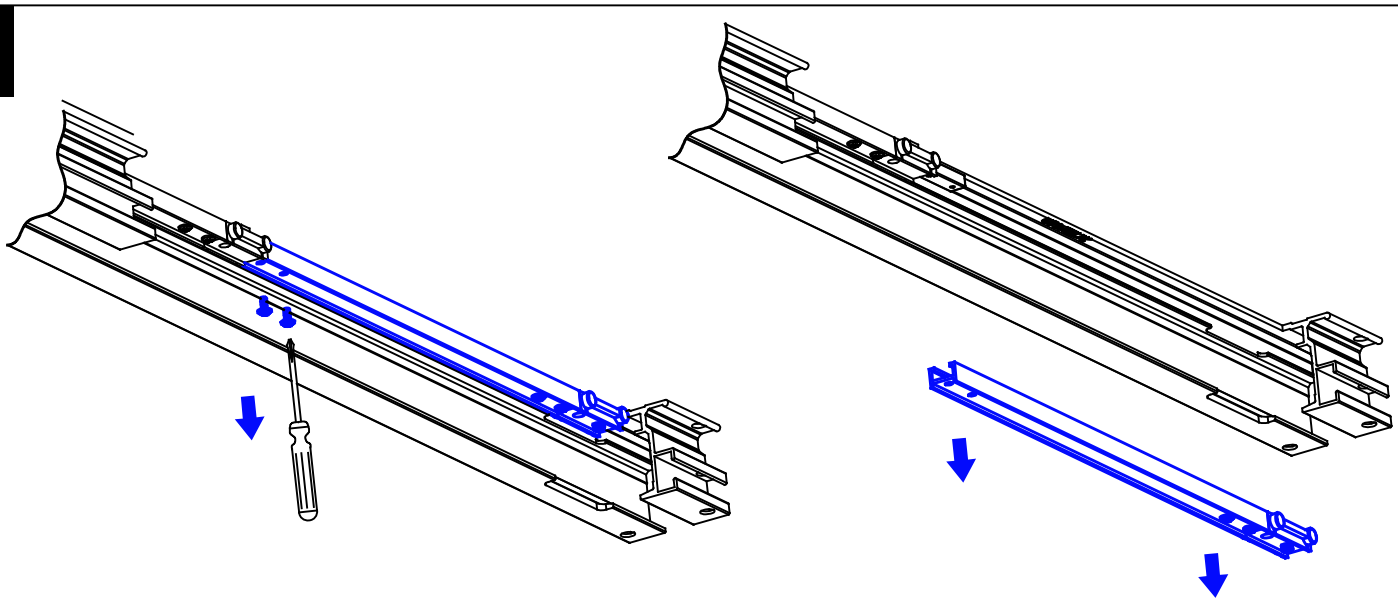

6

Entnehmen Sie den hinteren Fangstopper (Oberteil)

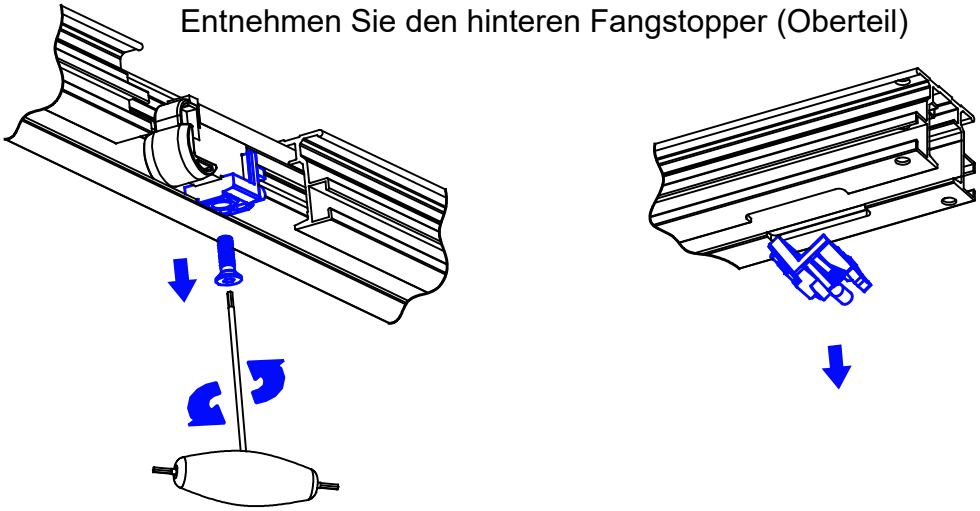

7

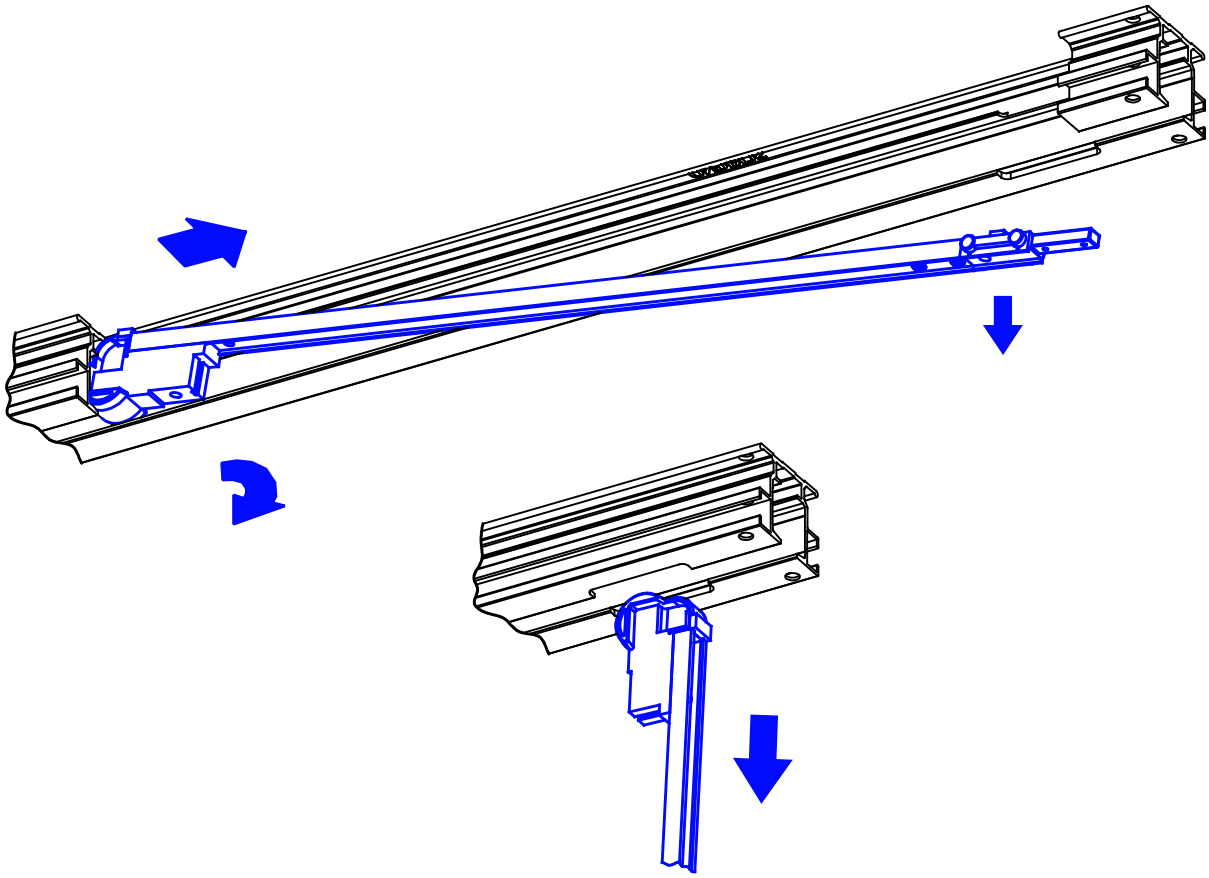

8 Tauschen Sie den hinteren Fangstopper (Unterteil) gegen PushPull

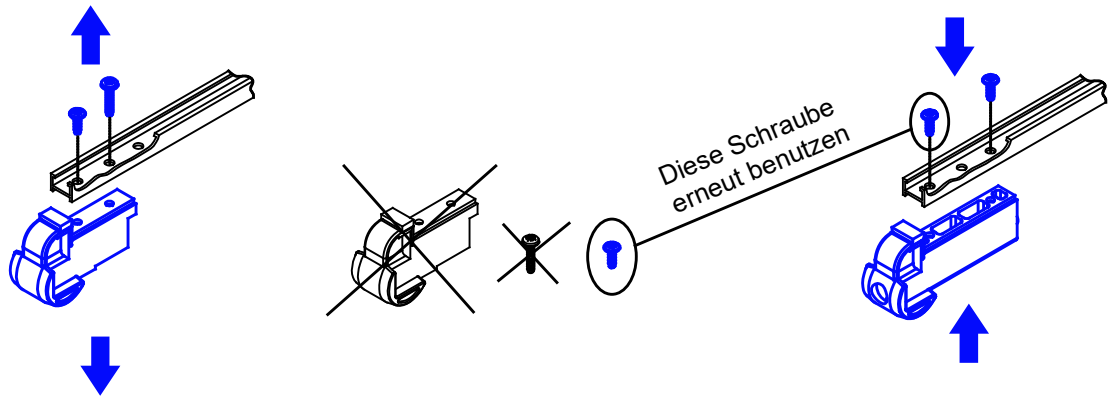

9 Setzen Sie den Verstellschieber mit PushPull ein

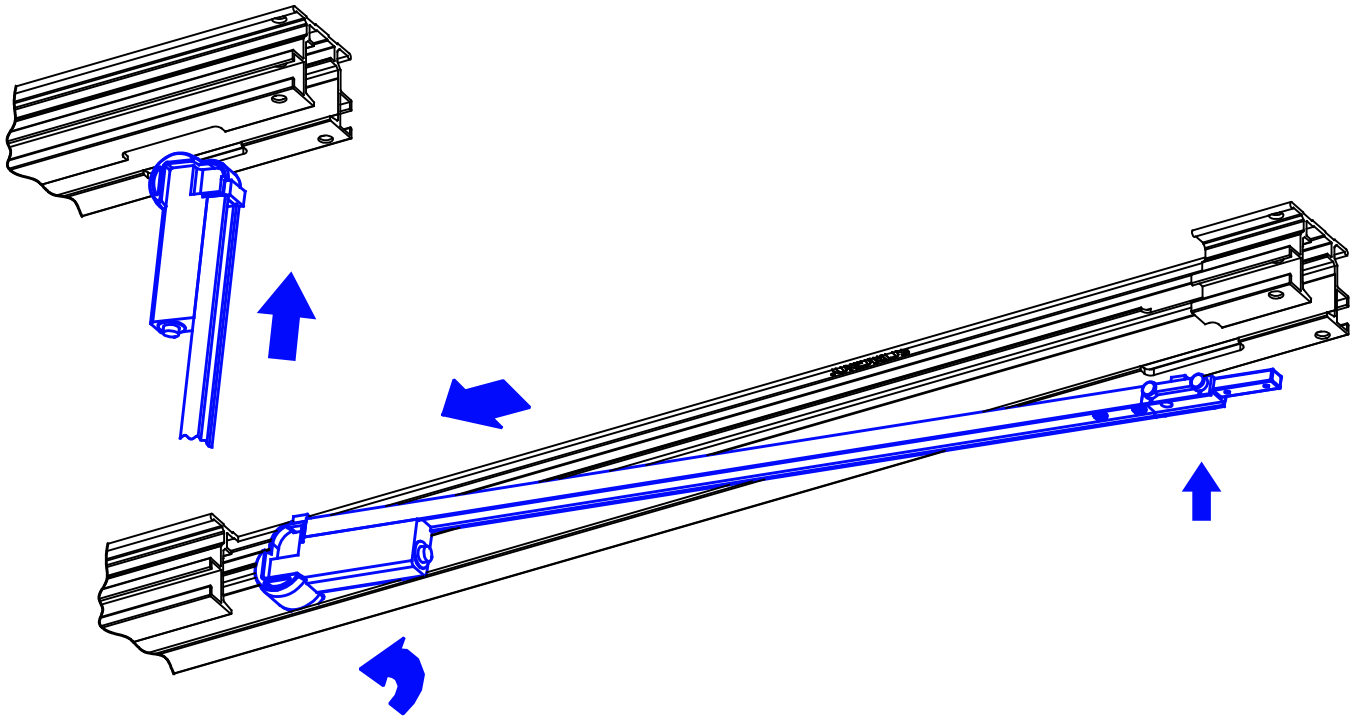

10

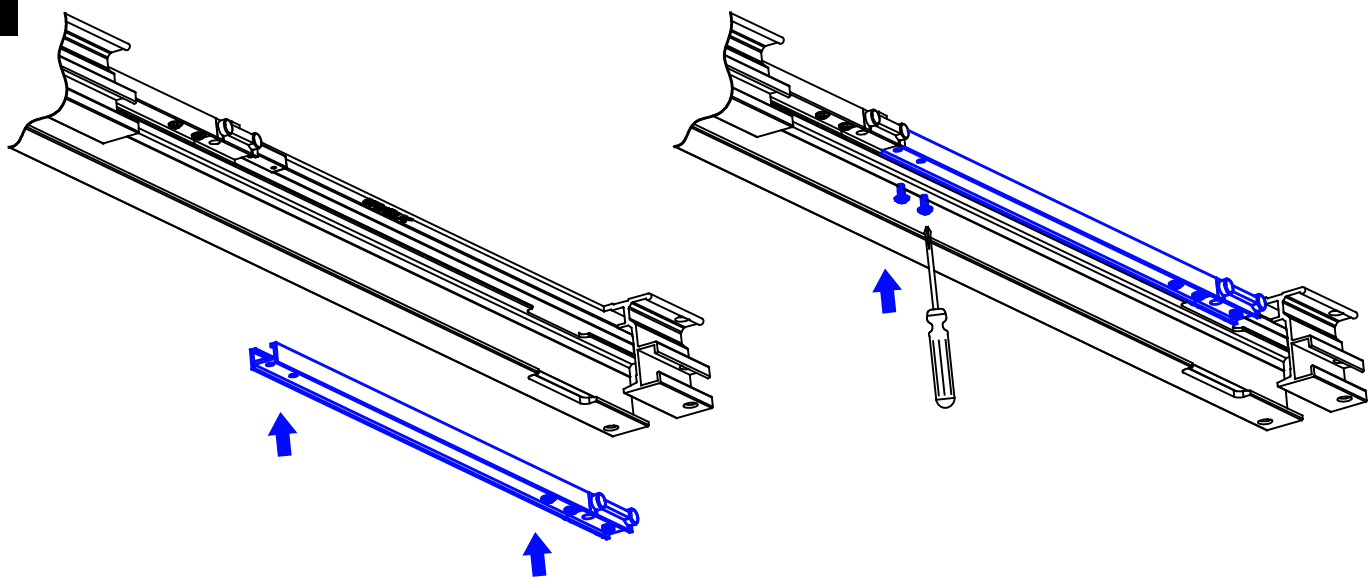

11 Setzen Sie die Laufwagen ein

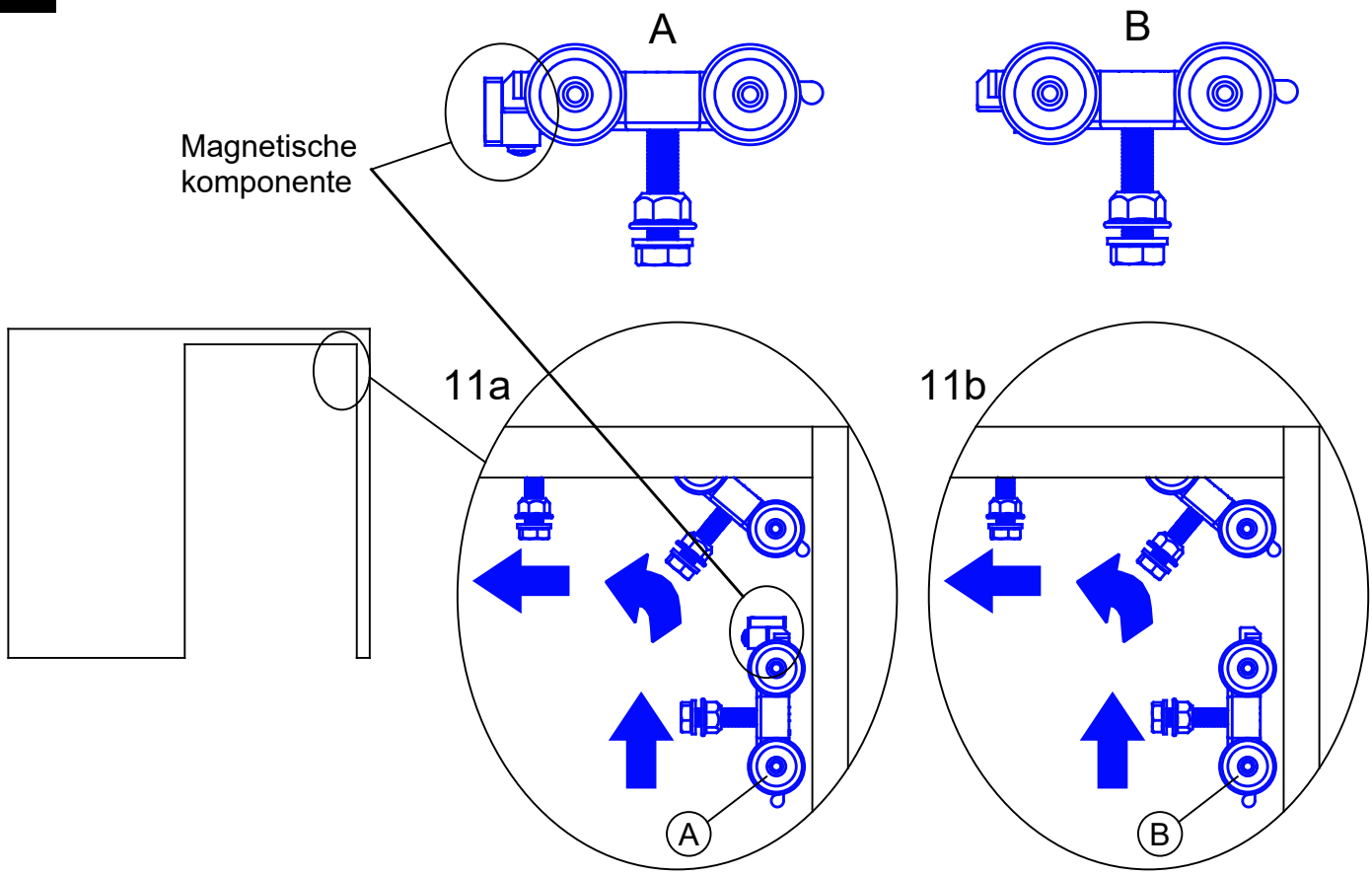

12 Montieren Sie das Türblatt

13 Setzen Sie den vorderen Fangstopper ein

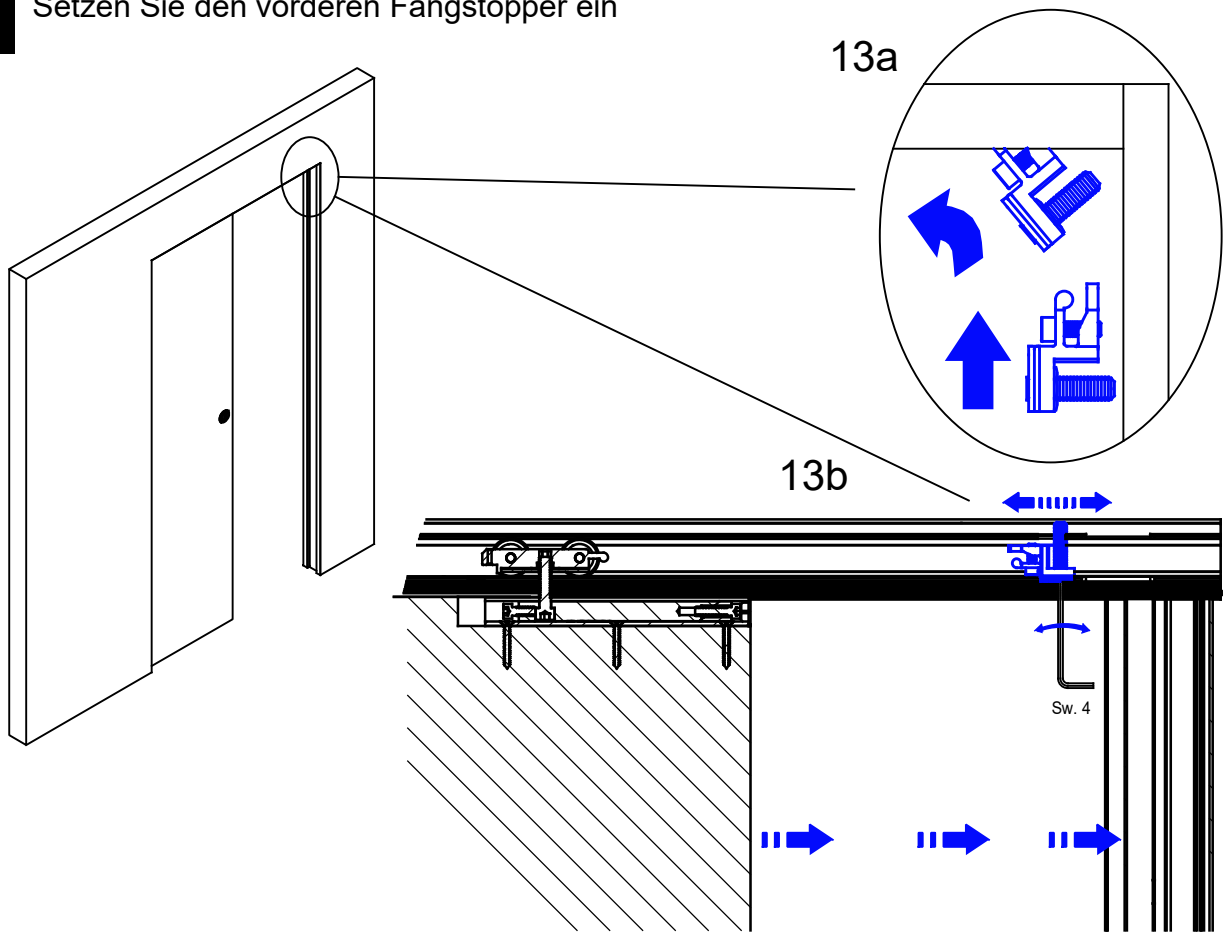

14 Stellen Sie die Position des Push-Pull so ein, dass die Tür bündig mit der Laibung ist

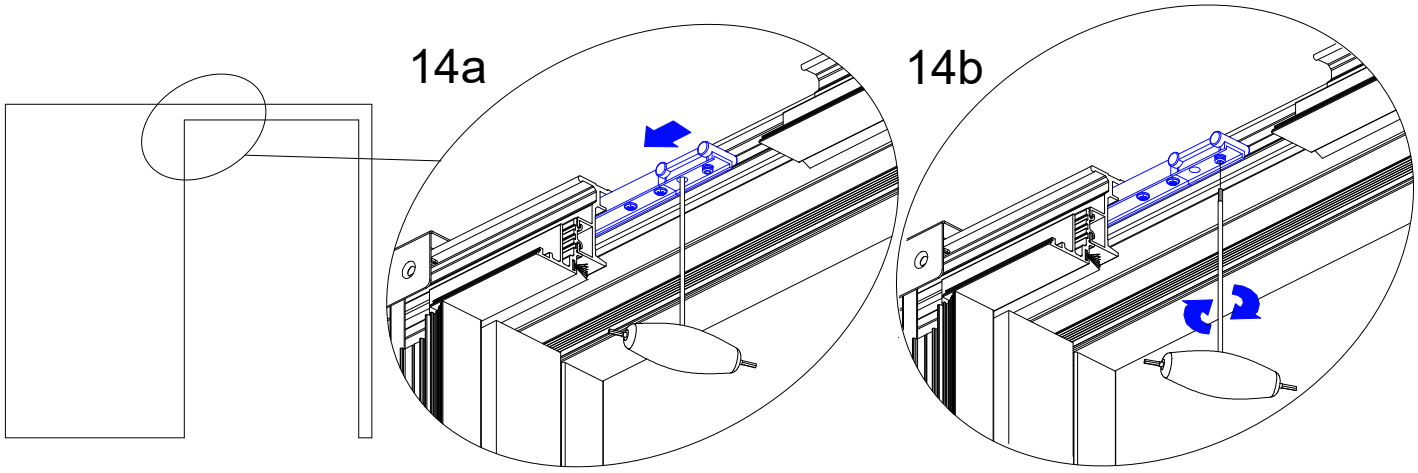

SCRIGNO Deutschland GmbH

Servicenummer: 0800 SCRIGNO = 0800 7274466
Internet: www.scrigno.de - mail: info@scrigno.de

Bei den veröffentlichten Daten handelt es sich um Richtwerte. Die SCRIGNO Deutschland GmbH lehnt jegliche Haftung für auf Druckfehler oder andere Ursachen zurückzuführende Ungenauigkeiten ab, und behält sich das Recht vor, jederzeit ohne Vorankündigung Verbesserungen am Produkt vorzunehmen. Der Nachdruck ist auch auszugweise gesetzlich untersagt